Catalogo complementi

arredo bagno

Mastro Fiore®

www.mastrofiore.it

Catalogo complementi

arredo bagno

Mastro Fiore®

www.mastrofiore.it

arredo bagno

DISCOVER ALL THE MASTROFIORE BATHROOM COLLECTIONS

IT_ Mastro Fiore® nasce nel 1991, da un'idea di Fiore Pinardi. Fondatore ed erede anch'esso di una tradizione che, nell'artigianale lavorazione del legno, si tramanda in famiglia fin dal lontano 1888, di padre in figlio. L'attività ancora oggi, dopo ben 5 generazioni, muove le nuove leve alla volta del futuro aziendale, tramandando le antiche tradizioni artigianali in un contesto di grande innovazione tecnologica. Una "Mission" che si pone l'obiettivo di portare la sartorialità artigianale in prodotti di arredo bagno curati, realizzati esclusivamente con i migliori materiali e con un design iconico e distinguibile, proponendo prodotti Bespoke completamente su misura.
Tutto ciò è reso possibile dalla "Vision" generazionale, che da sempre integra con dialogo e sinergia l'animo artigianale e tradizionale culturalmente integrato, ed una produzione industrializzata, tecnologica e avanguardistica, sostenuta da un'efficiente rete commerciale che permette di operare su tutto il territorio nazionale ed internazionale. Mastro Fiore® è il legame tra il nuovo e l'antico. Una passione che si tramanda, un'intuizione che si accende. Mastro Fiore® è oggi partecipazione, per dar vita ad un "concept bath" unico.

EN_ Mastro Fiore® was born in 1991, from an idea of Fiore Pinardi. Founder and heir to a tradition that, in the artisan woodworking, has been handed down in the family since 1888, from father to son. The business still today, after 5 generations, moves the new generation towards the future of the company, handing down the ancient craft traditions in a context of great technological innovation. A "Mission" that aims to bring artisanal tailoring into well-finished bathroom furniture products, made exclusively with the best materials and with an iconic and distinguishable design, offering completely bespoke Bespoke products.
All this is made possible by the generational "Vision", which has always integrated the artisan and traditional culturally integrated soul with dialogue and synergy, and an industrialized, technological and avant-garde production, supported by an efficient commercial network that allows you to operate on everything. the national and international territory. Mastro Fiore® is the link between the new and the old. A passion that is handed down, an intuition that lights up. Mastro Fiore® is participation, to give life to a unique "concept bath".

INDEX

TOP 12 MM CON VASCA INTEGRATA ____ 6
JOY - SOLID SURFACE ____ 8
KUBRIK - SOLID SURFACE ____ 12
PRESS - SOLID SURFACE ____ 16
FLAT - SOLID SURFACE ____ 20
TIDY - LAVATOIO SOLID SURFACE ____ 24

PIANI 12 MM CON LAVABI ABBINATI ___ 26
FINITURE ____ 28
DEIMOS® ____ 30
GEACRIL® ____ 32
DEKTON® BY COSENTINO® ____ 34

TOP MONOLITE ____ 36
JOY - SOLID SURFACE ____ 38
KUBRIK - SOLID SURFACE ____ 42
PRESS - SOLID SURFACE ____ 46
FLAT - SOLID SURFACE ____ 50

LAVABI D'APPOGGIO IN SOLID ____ 54
SOFFICE 40 ____ 56
SOFFICE 57 ____ 57
SOFFICE 60 ____ 58
EGO 42 ____ 60
EGO 52 ____ 61
PROFONDO 55 ____ 62

LAVABI D'APPOGGIO IN CERAMICA ____ 64
ES 4 ____ 66
ES 5 ____ 68
ES 6 ____ 70
ES 7 ____ 69
ES 8 ____ 71
ES 9 ____ 67
SN 1 ____ 72
SN 2 ____ 73
SN 4 ____ 74
SN 8 ____ 75
AT 3 ____ 76
GS 7 ____ 78
GS 8 ____ 79
GS 9 ____ 80
GS 10 ____ 81
GS 11 ____ 82
GS 12 ____ 83

SANITARI ____ 84
MASTRO 1 TERRA ____ 86
MASTRO 1 SOSPESI ____ 88
KUADRO TERRA ____ 90
KUADRO SOSPESI ____ 92

VASCHE FREESTANDING ____ 94
SOLIUM - ACRILICO ____ 96
SQUARE - ACRILICO ____ 98
VAMO - ACRILICO ____ 102
EGO - DEIMOS / GEACRIL ____ 104
SOFFICE L - DEIMOS / GEACRIL ____ 106
SOFFICE M - DEIMOS / GEACRIL ____ 108
SOFFICE S - DEIMOS / GEACRIL ____ 110

RUBINETTERIA ____ 112
AIR ____ 114

SPECCHI E LAMPADE ____ 116
FINITURE ____ 118
FILO LUCIDO ____ 120
SR ____ 121
ROUND ____ 122
RETRO LEGNO ____ 123
SPECCHIO CONTENITORE ____ 124
SPECCHIO CON CORNICE ____ 126
SPECCHIO CON CORNICE BOMBATA ____ 127
SPECCHIO CON CORNICE INCLINATA ____ 127

ACCESSORI ____ 126
PILETTA CROMO ____ 128
PILETTA CERAMICA ____ 128
PILETTA SOLID SURFACE ____ 129
SIFONE ABS ____ 130
SIFONE SALVASPAZIO ____ 130
ASTA ASCIUGAMANI ____ 131
LAMPADA LED ____ 131
FORO ____ 131

SCHEDE TECNICHE ____ 132

arredo bagno

TOP SU MISURA 12 MM CON VASCA INTEGRATA
IN SOLID SURFACE

IT_ L'evoluzione tecnologica e l'accurata conoscenza degli elementi, ci permette oggi di poter realizzare materiali dalle caratteristiche straordinarie.

STILE UNICO E RAFFINATO CON I LAVABI MODERNI
Nei Top con vasca integrata su misura Mastro Fiore® vengono così proposte due grandi famiglie di materiali: Deimos® (solid surface) e Geacril® (coated surface). Le numerosissime combinazioni tra materiali e colori, e la produzione su misura al centimetro dei Top, rende perfetta l'integrazione con tutti i mobili su misura. Un prodotto brevettato, di natura e produzione ecologica, compatto, antibatterico, non poroso e facilmente ripristinabile, omogeneo nel suo intero spessore. Un prodotto ideale per la realizzazione di Top e Lavabi in ambienti bagno. Costituito da minerali naturali uniti da resina prestazionale, i lavabi risultano incredibilmente piacevoli al tatto e trasmettono una sensazione di calore e purezza.

EN_ MADE TO MEASURE TOP 12 MM WITH INTEGRATED BASIN
IN SOLID SURFACE

The technical evolution and the accurate knowledge of the elements, allow us to be able to create materials with incredible characteristics.

UNIQUE AND REFINED STYLE WITH MODERN WASHBASINS
Two big families of materials are proposed in the Mastro Fiore® tops with built-in bathtub: Deimos® (solid surface) and Geacril® (coated surface). A lot of combinations of materials and colors, and the bespoke production of the Tops, are perfect for the integration with all custom-made furniture. A patented product, of ecological nature and production, compact, antibacterial, non-porous and easily restorable, homogeneous in its entire thickness. An ideal product for the creation of tops and washbasins in the bathrooms. Made up of natural minerals joined by performance resin, the washbasins are incredibly pleasant to the touch and convey a feeling of warmth and purity.

Joy_

TOP SU MISURA 12 MM
CON VASCA INTEGRATA
IN SOLID SURFACE

IT_ Joy è il top con spessore 12mm integrabile a tutte le basi componibili Mastro Fiore® delle collezioni System, Frame e Minimal con vasca leggermente arrotondata negli angoli. Prevede una realizzazione su misura in tutte le finiture Deimos®, Geacril® e Deimos Stone®. Joy, oltre ad essere realizzabile su misura, permette di integrare ben 4 differenti dimensioni di vasca con posizione a richiesta anche decentrata. Integra su richiesta foro per troppopieno ed è disponibile con o senza foro per miscelatore. Abbinata si mostra il sistema di scarico in tinta al lavabo.

EN_ Joy is the 12mm thick top that can be integrated with all the Mastro Fiore® modular bases of the System, Frame and Minimal collections with a washbasin slightly rounded. It includes a tailor-made realization in all Deimos®, Geacril® and Deimos Stone® materials. Joy, in addition to being made to measure, allows you to integrate 4 different washbasin sizes with a not-centered position on request. On request it can have an overflow hole and is available with or without mixer hole. The drain system combined with the washbasin is shown.

arredo bagno

Joy_

TOP SU MISURA 12 MM
CON VASCA INTEGRATA
IN SOLID SURFACE

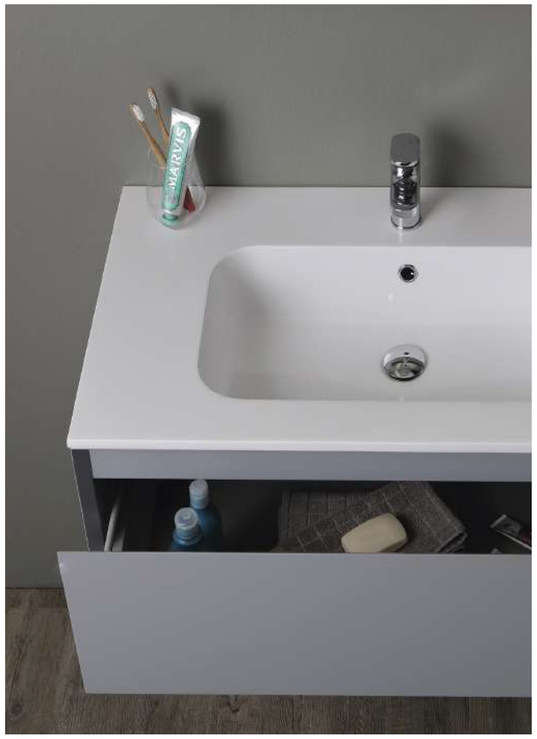

CARATTERISTICHE TECNICHE_

• Top con vasca integrata realizzabile su misura per basi componibili delle collezioni System, Frame e Minimal. Possibile produzione con vasca decentrata o doppia vasca. A richiesta con foro troppopieno o foro per miscelatore sul piano.

• DIMENSIONI REALIZZABILI DEL TOP 12MM:
L da mm 600 a mm 2700
P da mm 400 a mm 700

• VASCHE DISPONIBILI
B-366 mm 500x315x120
B-485 mm 586x316x120
B-385 mm 700x320x120
B225-A mm 586x340x120

• MATERIALI E COLORAZIONI DISPONIBILI:
Deimos® Bianco Opaco
Gealcril® Bianco Lucido
Deimos Stone® colorato

TECHNICAL CHARACTERISTIC_

• Top with integrated washbasin that can be made to measure for modular bases from the System, Frame and Minimal collections.
Possible production with non-central basin or double basin. On request with overflow hole or hole for mixer on the top.

• REALIZABLE DIMENSIONS OF THE TOP 12MM
L from mm 600 to mm 2700
P from mm 400 to mm 700

• INTEGRATED WASHBASINS AVAILABLE
B-366 mm 500x315x120
B-485 mm 586x316x120
B-385 mm 700x320x120
B225-A mm 586x340x120

• MATERIALS AND COLORS AVAILABLE
Deimos® Matt White
Geacril® Glossy white
Deimos Stone® colored

arredo bagno

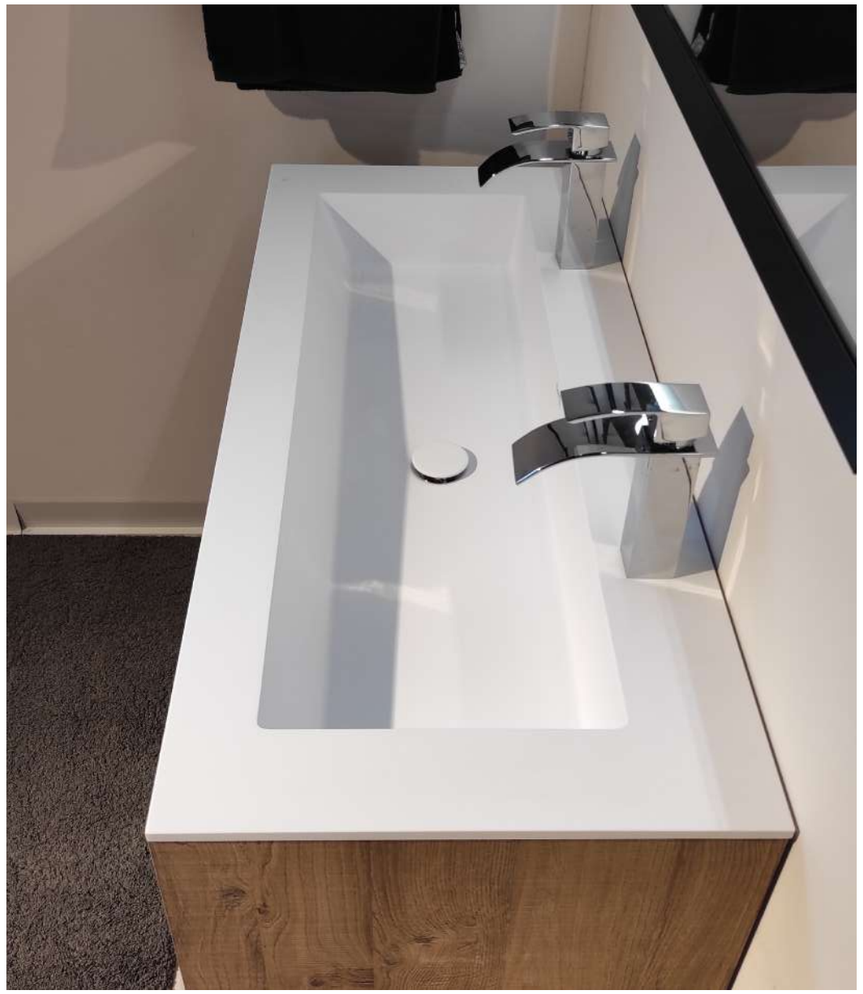

Kubrik_

TOP SU MISURA 12 MM
CON VASCA INTEGRATA
IN SOLID SURFACE

IT_ Kubrick è il top con spessore 12mm integrabile a tutte le basi componibili Mastro Fiore® delle collezioni System, Frame e Minimal con vasca perfettamente squadrata. Prevede una realizzazione su misura in tutte le finiture Deimos®, Geacril® e Deimos Stone®. Kubrick, oltre ad essere realizzabile su misura, permette di integrare ben 5 differenti dimensioni di vasca con posizione a richiesta anche decentrata. Integra su richiesta foro per troppopieno ed è disponibile con o senza foro per miscelatore. Abbinata si mostra il sistema di scarico in tinta al lavabo.

EN_ Kubrick is the 12mm thick top that can be integrated with all the Mastro Fiore® modular bases of the System, Frame and Minimal collections with a perfect square washbasin. It includes a tailor-made realization in all Deimos®, Geacril® and Deimos Stone® materials. Kubrick, in addition to being made to measure, allows you to integrate 5 different washbasin sizes with a not-centered position on request. On request it can have an overflow hole and is available with or without mixer hole. The drain system combined with the washbasin is shown.

Kubrik_

TOP SU MISURA 12 MM
CON VASCA INTEGRATA
IN SOLID SURFACE

CARATTERISTICHE TECNICHE_

• Top con vasca integrata realizzabile su misura per basi componibili delle collezioni System, Frame e Minimal. Possibile produzione con vasca decentrata o doppia vasca. A richiesta con foro troppopieno o foro per miscelatore sul piano.

• DIMENSIONI REALIZZABILI DEL TOP 12MM:
L da mm 600 a mm 2700
P da mm 400 a mm 700

• VASCHE DISPONIBILI
B-440 mm 500x310x100
B-441 mm 600x310x100
B-442 mm 700x310x100
B-443 mm 800x310x100
B-448 mm 1000x310x100

• MATERIALI E COLORAZIONI DISPONIBILI:
Deimos® Bianco Opaco
Gealcril® Bianco Lucido
Deimos Stone® colorato

TECHNICAL CHARACTERISTIC_

• Top with integrated washbasin that can be made to measure for modular bases from the System, Frame and Minimal collections.
Possible production with non-central basin or double basin. On request with overflow hole or hole for mixer on the top.

• REALIZABLE DIMENSIONS OF THE TOP 12MM
L from mm 600 to mm 2700
P from mm 400 to mm 700

• INTEGRATED WASHBASINS AVAILABLE
B-440 mm 500x310x100
B-441 mm 600x310x100
B-442 mm 700x310x100
B-443 mm 800x310x100
B-448 mm 1000x310x100

• MATERIALS AND COLORS AVAILABLE
Deimos® Matt White
Geacril® Glossy white
Deimos Stone® colored

Press_

TOP SU MISURA 12 MM
CON VASCA INTEGRATA
IN SOLID SURFACE

IT_ Press è il top con spessore 12mm integrabile a tutte le basi componibili Mastro Fiore® delle collezioni System, Frame e Minimal con vasca perfettamente squadrata e cover in tinta rettangolare a filo scarico. Prevede una realizzazione su misura in tutte le finiture Deimos®, Geacril® e Deimos Stone®. Press, oltre ad essere realizzabile su misura, permette di integrare ben 3 differenti dimensioni di vasca con posizione a richiesta anche decentrata. Integra su richiesta foro per troppopieno ed è disponibile con o senza foro per miscelatore. Scarico libero a scomparsa.

EN_ Press is the 12mm thick top that can be integrated with all the Mastro Fiore® modular bases of the System, Frame and Minimal collections with a perfect square washbasin and rectangular cover in thickness wire. It includes a tailor-made realization in all Deimos®, Geacril® and Deimos Stone® materials. Press, in addition to being made to measure, allows you to integrate 3 different washbasin sizes with a not-centered position on request. On request it can have an overflow hole and is available with or without mixer hole. The drain system combined with the cover is hidden.

arredo bagno

Press_

TOP SU MISURA 12 MM
CON VASCA INTEGRATA
IN SOLID SURFACE

CARATTERISTICHE TECNICHE_

• Top con vasca integrata realizzabile su misura per basi componibili delle collezioni System, Frame e Minimal.
Possibile produzione con vasca decentrata o doppia vasca.
A richiesta con foro troppopieno o foro per miscelatore sul piano.

• DIMENSIONI REALIZZABILI DEL TOP 12MM:
L da mm 600 a mm 2700
P da mm 400 a mm 700

• VASCHE DISPONIBILI
B-575 mm 500x310x100
B-576 mm 600x310x100
B-577 mm 700x310x100

• MATERIALI E COLORAZIONI DISPONIBILI:
Deimos® Bianco Opaco
Gealcril® Bianco Lucido
Deimos Stone® colorato

TECHNICAL CHARACTERISTIC_

• Top with integrated washbasin that can be made to measure for modular bases from the System, Frame and Minimal collections.
Possible production with non-central basin or double basin.
On request with overflow hole or hole for mixer on the top.

• REALIZABLE DIMENSIONS OF THE TOP 12MM
L from mm 600 to mm 2700
P from mm 400 to mm 700

• INTEGRATED WASHBASINS AVAILABLE
B-575 mm 500x310x100
B-576 mm 600x310x100
B-577 mm 700x310x100

• MATERIALS AND COLORS AVAILABLE
Deimos® Matt White
Geacril® Glossy white
Deimos Stone® colored

Flat_

TOP SU MISURA 12 MM
CON VASCA INTEGRATA
IN SOLID SURFACE

IT_ Flat è il top con spessore 12mm integrabile a tutte le basi componibili Mastro Fiore® delle collezioni System, Frame e Minimal con vasca perfettamente squadrata e scarico a scomparsa. Prevede una realizzazione su misura in tutte le finiture Deimos®, Geacril® e Deimos Stone®. Flat, oltre ad essere realizzabile su misura, permette di integrare ben 3 differenti dimensioni di vasca con posizione a richiesta anche decentrata. Integra su richiesta foro per troppopieno ed è disponibile con o senza foro per miscelatore. Scarico libero a scomparsa.

EN_ Flat is the 12mm thick top that can be integrated with all the Mastro Fiore® modular bases of the System, Frame and Minimal collections with a perfect square washbasin hidden drain. It includes a tailor-made realization in all Deimos®, Geacril® and Deimos Stone® materials. Flat, in addition to being made to measure, allows you to integrate 3 different washbasin sizes with a not-centered position on request. On request it can have an overflow hole and is available with or without mixer hole. The drain system is hidden.

arredo bagno

Flat_

TOP SU MISURA 12 MM
CON VASCA INTEGRATA
IN SOLID SURFACE

CARATTERISTICHE TECNICHE_

• Top con vasca integrata realizzabile su misura per basi componibili delle collezioni System, Frame e Minimal. Possibile produzione con vasca decentrata o doppia vasca. A richiesta con foro troppopieno o foro per miscelatore sul piano.

• DIMENSIONI REALIZZABILI DEL TOP 12MM:
L da mm 600 a mm 2700
P da mm 400 a mm 700

• VASCHE DISPONIBILI
B-453 mm 500x310x100
B-454 mm 600x310x100
B-455 mm 700x310x100

• MATERIALI E COLORAZIONI DISPONIBILI:
Deimos® Bianco Opaco
Gealcril® Bianco Lucido
Deimos Stone® colorato

TECHNICAL CHARACTERISTIC_

• Top with integrated washbasin that can be made to measure for modular bases from the System, Frame and Minimal collections. Possible production with non-central basin or double basin. On request with overflow hole or hole for mixer on the top.

• REALIZABLE DIMENSIONS OF THE TOP 12MM
L from mm 600 to mm 2700
P from mm 400 to mm 700

• INTEGRATED WASHBASINS AVAILABLE
B-453 mm 500x310x100
B-454 mm 600x310x100
B-455 mm 700x310x100

• MATERIALS AND COLORS AVAILABLE
Deimos® Matt White
Geacril® Glossy white
Deimos Stone® colored

arredo bagno

Tidy_

TOP SU MISURA 12 MM
CON VASCA INTEGRATA
IN SOLID SURFACE

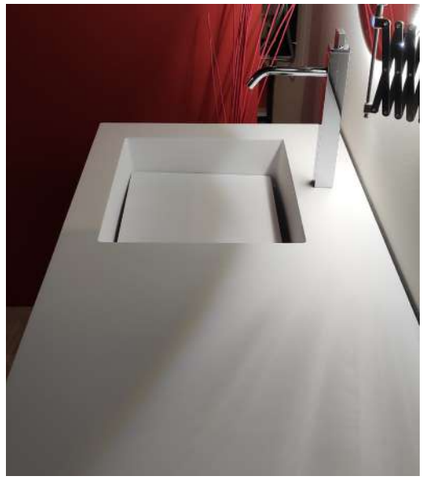

IT_ Tidy è il top con spessore 12mm integrabile a tutte le basi componibili Mastro Fiore® WASH con vasca da lavanderia squadrata. Prevede una realizzazione su misura in tutte le finiture Deimos®, Geacril® e Deimos Stone®. Tidy, oltre ad essere realizzabile su misura, permette di integrare ben 4 differenti vasche, con o senza cover reversibile a scomparsa, anche con posizione a richiesta decentrata. Integra su richiesta foro per troppopieno ed è disponibile con o senza foro per miscelatore. Scarico libero a scomparsa.

EN_ Tidy is the 12mm thick top that can be integrated with all the Mastro Fiore® modular bases of the WASH collections with a laundryroom washbasin. It includes a tailor-made realization in all Deimos®, Geacril® and Deimos Stone® materials. Tidy, in addition to being made to measure, allows you to integrate 4 different washbasins, with or without reverse hidden cover, with a not-centered position on request. On request it can have an overflow hole and is available with or without mixer hole. The drain system is hidden.

CARATTERISTICHE TECNICHE_
• Top con vasca integrata realizzabile su misura per basi componibili delle collezioni Wash. Possibile produzione con vasca decentrata o doppia vasca. A richiesta con foro troppopieno o foro per miscelatore sul piano.

• DIMENSIONI REALIZZABILI DEL TOP 12MM:
L da mm 600 a mm 2700
P da mm 400 a mm 700

• VASCHE DISPONIBILI
B-607 mm 380x380x200
B-608 mm 500x310x200
B-505 mm 500x310x190 con tavola coprivasca integrata
B-506 mm 500x400x190 con tavola coprivasca integrata

• MATERIALI E COLORAZIONI DISPONIBILI:
Deimos® Bianco Opaco
Gealcril® Bianco Lucido
Deimos Stone® colorato

TECHNICAL CHARACTERISTIC_
• Top with integrated washbasin that can be made to measure for modular bases from the Wash collections. Possible production with non-central basin or double basin. On request with overflow hole or hole for mixer on the top.

• REALIZABLE DIMENSIONS OF THE TOP 12MM
L from mm 600 to mm 2700
P from mm 400 to mm 700

• INTEGRATED WASHBASINS AVAILABLE
B-607 mm 380x380x200
B-608 mm 500x310x200
B-505 mm 500x310x190 with integrated bowl cover
B-506 mm 500x400x190 with integrated bowl cover

• MATERIALS AND COLORS AVAILABLE
Deimos® Matt White
Geacril® Glossy white
Deimos Stone® colored

PIANI SU MISURA 12 MM CON LAVABI ABBINATI
IN DEIMOS®, GEACRIL® E DEKTON®

IT_ Permettere una completa personalizzazione dell'elemento significa poter offrire la possibilità di scegliere.

A VOI LA SCELTA...
Scegliere il materiale, tra Deimos®, Geacril®, Deimos Stone® o Dekton® ultracompatto firmato Cosentino®. Scegliere le dimensioni, con una produzione sartoriale che permette una realizzazione al centimetro del prodotto, per integrarlo al meglio su tutte le basi firmate Mastro Fiore®, integrando porta-salviette, fori e sagomature da progetto.
Realizzare un Top in Dekton® o in Solid Surface è sicuramente la scelta migliore in ambienti bagno, per garantire le massime prestazioni di resistenza al tempo, all'utilizzo ed avere dopo anni, un prodotto sempre come nuovo.

EN_ MADE TO MEASURE TOPS 12 MM WITH COMBINED WASHBASINS
IN DEIMOS®, GEACRIL® E DEKTON®

Allowing complete customization of the element means being able to offer the possibility to choose.

THE CHOICE IS YOURS...
Choose the material, between Deimos®, Geacril®, Deimos Stone® or ultra-compact Dekton® signed by Cosentino®. Choose the dimensions, with a tailored & bespoke production that allows a realization of the product to the centimeter, to better integrate it on all the Mastro Fiore® bases, integrating towel holders, holes and project shapes.
Making a top in Dekton® or Solid Surface is certainly the best choice in bathroom environments, to have the maximum performance in terms of resistance to time, to use. After years, these products are always as good as new.

arredo bagno

Deimos®

Il Deimos® è un prodotto brevettato della famiglia dei Solid surface, costituito da **materia minerale naturale combinata con resina acrilica e poliestere prestazionale**. La sua peculiarità è data dal fatto che tutto il materiale nella realizzazione è omogeneo nell'intero spessore, e consente di essere interamente ripristinabile da graffi o incisioni. La non porosità del materiale poi, lo rende incredibilmente idoneo per la realizzazione di piani e/o lavabi. Piacevole al tatto con sensazioni di calore rilasciate sulla pelle, soft-touch, ripristinabile, lavorabile anche in fase di installazione, atossico, completamente riciclabile e antibatterico. Disponibile con pigmentazioni a vista nelle finiture Deimos Stone® in quattro differenti nuance

Deimos® is a patented product of the Solid surface family, consisting of **natural mineral material combined with acrylic resin and performance polyester**. Its peculiarity is given by the fact that all the material is homogeneous throughout the entire thickness, and allows it to be fully restorable from scratches or incisions. The non-porosity of the material then makes it incredibly suitable for making tops and washbasins. Pleasant to the touch with sensations of heat released on the skin, soft-touch, restorable, workable even during installation, non-toxic, completely recyclable and antibacterial. Available with visible pigmentations in the Deimos Stone® finishes in four different shades.

Deimos®
Sabbia

Deimos®
Tabacco

Deimos®
Grigio Cemento

Deimos®
Bianco Traffico

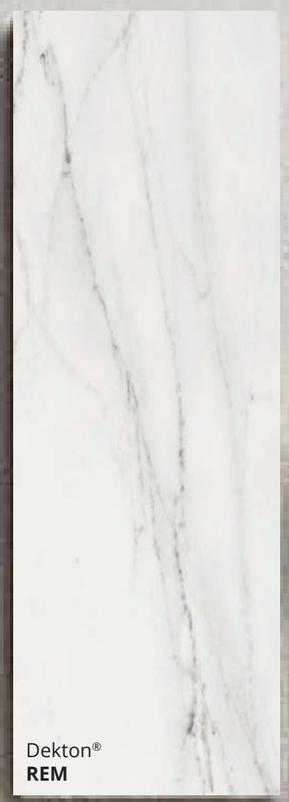
Dekton®
REM

Geacril®
Bianco Lucido

Geacril®

Il Geacril® è un prodotto brevettato della famiglia dei Coated surface, costituito da **massa minerale neutra, rivestita da film in gealcoat**. Anch'esso è completamente ripristinabile da graffi o incisioni, seppur sia richiesto un kit idoneo per ogni danneggiamento. La non porosità del materiale poi, lo rende incredibilmente idoneo per la realizzazione di piani e/o lavabi integrati, esattamente come il Deimos®. Risulta anch'esso ripristinabile, atossico, completamente riciclabile e antibatterico.

Geacril® is a patented product of the Coated surface family, consisting of a **neutral mineral mass, coated with a gealcoat film**. It too can be completely restored from scratches or incisions, although a suitable kit is required for any damage. The non-porosity of the material also makes it incredibly suitable for the creation of integrated tops and washbasins, just like Deimos®. It is also restorable, non-toxic, completely recyclable and antibacterial.

COSENTINO®

Dekton®

Dekton® è una sofisticata miscela composta da oltre oltre 20 minerali naturali, brevettata da Cosentino®. Il suo processo produttivo, risultato di anni di ricerca e sperimentazione, **è ispirato a quello del vetro, quarzo e materiali porcellanati di ultima generazione**. La superficie ultracompatta garantisce un'incredibile resistenza a graffi, macchie, pulitori ed abrasione, rimane completamente inalterabile nel tempo, risulta impermeabile, atossico e riciclabile. Dekton® riproduce in poche ore un processo che la natura fa nel corso di millenni, tramite processi produttivi innovativi ed altamente tecnologici. La superficie è certificata a livello internazionale, e vanta una garanzia al consumatore di ben 25 anni dalla vendita. L'effetto tattile tridimensionale risulta simile al gres porcellanato.

Dekton® is a sophisticated blend of over 20 natural minerals, patented by Cosentino®. Its production process, the result of years of research and experimentation, **is inspired by that of glass, quartz and porcelain materials of the latest generation**. The ultra-compact surface guarantees incredible resistance to scratches, stains, cleaners and abrasion, remains completely unalterable over time, is waterproof, non-toxic and recyclable. Dekton® reproduces in a few hours a process that nature has done over millennia, through innovative and highly technological production processes. The surface is certified internationally, and boasts a consumer warranty of 25 years from sale. The three-dimensional tactile effect is similar to porcelain stoneware.

DEKTON®

Dekton®
KEYLA

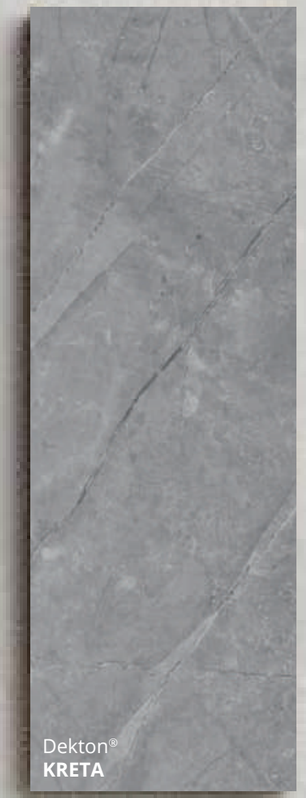
Dekton®
KRETA

Deimos®_

CARATTERISTICHE:

Scegliere Deimos® nel proprio bagno significa superare il dogma dei complementi ceramici ed abbracciare una filosofia di morbidezza e calore.

• SORPRENDENTE AL TATTO
Deimos® conferisce una calda e piacevole sensazione tattile, completamente soft-touch che dona piacevole e delicato benessere.
• PIACEVOLE ALLA VISTA
Incredibilmente Opaco, Deimos® si abbina perfettamente a tutto il campionario di essenze Mastrofiore®, per abbinamenti mai sgraziati e piacevoli alla vista per realizzazioni d'arredo.
• FACILMENTE LAVORABILE
La realizzazione su misura con processo di Cold Curing permette una totale libertà produttiva, dalle dimensioni alle forme, come in porta asciugamani integrati a vela nello spessore, con totale assenza di giunzioni per una totale libertà produttiva di design.
• ATOSSICO, IGENICO ED ANTIBATTERICO
Igienico in ogni sua parte, anche nella sua elevata resistenza a muffe, può essere smaltito anche con i rifiuti domestici. Inoltre il prodotto garantisce atossicità anche se bruciato o smaltito in maniera impropria.
• DUREVOLE NEL TEMPO
La superficie si pulisce con panno morbido ed acqua, e detiene incredibili proprietà e standard di resistenza, che lo rendono un prodotto incredibilmente durevole nel tempo.
• RIPRISTINABILE
Deimos® garantisce possibilità di ripristino del materiale per graffi, incisioni, danneggiamenti e bruciature, tramite un apposito kit che viene fornito in dotazione con il prodotto.

CHARACTERISTIC:

Choosing Deimos® in your bathroom means overcoming the sacred cow of ceramic accessories and embracing a philosophy of softness and warmth.

• AMAZING TO THE TOUCH
Deimos® gives a warm and pleasant sensation, completely soft-touch that gives a delicate wellness
• PLEASANT TO SEE
Completely matt, Deimos® perfectly matches the range of Mastrofiore® essences, for combinations that are good to the eye for furnishing creations
• EASILY WORKABLE
The bespoke realization with the Cold Curing process allows total production freedom, from the dimensions to the shapes, like the towel racks integrated in the top, with the absence of joints for a free design.
• ATOXIC, HYGIENIC AND ANTIBACTERIAL
Deimos® has a high resistance to molds, and it can also be disposed of with household waste.
• LONG LASTING
The surface can be cleaned with a soft cloth and water, and has incredible properties and resistance standards, which make it an incredibly durable product, with very high resistance even to stains, molds and scratches.
• RESTORABLE
Deimos® guarantees the possibility of restoring the material for scratches, incisions, damage and burns, through a special kit that is supplied with the product.

Geacril®

CARATTERISTICHE:
Scegliere Geacril® nel proprio bagno significa ricreare le finiture ceramiche in prodotti più personalizzabili e ripristinabili. Vediamo insieme i vantaggi di scegliere il Geacril®.

• PIACEVOLE ALLA VISTA
Geacril® richiama le finiture della ceramica, nella sua lucentezza. Mantenendo inalterata la sua brillantezza nel tempo, si abbina perfettamente a tutto il campionario di essenze Mastrofiore®, per abbinamenti mai sgraziati e piacevoli alla vista per realizzazioni d'arredo.
• FACILMENTE LAVORABILE
La realizzazione su misura permette una totale libertà produttiva, dalle dimensioni alle forme, con totale assenza di giunzioni per una totale libertà produttiva di design.
• DUREVOLE NEL TEMPO
La superficie si pulisce con panno morbido ed acqua, e detiene incredibili proprietà e standard di resistenza, che lo rendono un prodotto incredibilmente durevole nel tempo.
• RIPRISTINABILE
Geacril® garantisce possibilità di ripristino del materiale per graffi, incisioni, danneggiamenti e bruciature, tramite un apposito kit richiedibile in azienda. Essendo poi facilmente lavorabile, per danneggiamenti più importanti un artigiano specializzato riuscirà a riparare anche i danneggiamenti più persistenti.

CHARACTERISTIC:
Choosing Geacril® in your bathroom means to recreate ceramic finishes in more customizable and restorable products. Let's see together the advantages of choosing Geacril®

• PLEASANT TO SEE
Geacril® reminds the ceramic, in its brilliance. Keeping that bright unchanged over time, it perfectly matches the entire range of Mastrofiore® essences, for furnishing creations
• EASILY WORKABLE
The bespoke realization allows total production freedom, from the dimensions to the shapes, with the absence of joints for a free design.
• LONG LASTING
The surface can be cleaned with a soft cloth and water, and has incredible properties and resistance standards, which make it an incredibly durable product, with very high resistance even to stains, molds and scratches. He's bright is unchanged over time.
• RESTORABLE
Geacril® guarantees the possibility of restoring the material for scratches, incisions, damage and burns, through a special kit on request. Since it is easily workable, for more important damage a specialized craftsman will be able to repair even the most persistent damage.

COSENTINO

Dekton®

CARATTERISTICHE

Dekton® è una sofisticata miscela composta da oltre 20 minerali completamente naturali. Il suo processo produttivo, risultato di anni di ricerca e sperimentazione, è ispirato a quello di vetro, quarzo e materiali porcellanati di ultima generazione. Una superficie innovativa, ultra-compatta e ad alte prestazioni di Cosentino® che offre infinite possibilità di design per piani e Top su misura, un materiale tecnologico che beneficia di:

- ELEVATA RESISTENZA AI GRAFFI
- GRANDE VERSATILITÀ
- RESISTENZA ALLE MACCHIE
- MINIMA MANUTENZIONE
- NON POROSO
- RESISTENZA A FUOCO E CALORE
- 25 ANNI DI GARANZIA

DEKTON®

CHARACTERISTIC:

Dekton® is a sophisticated blend of over 20 completely natural minerals. Its production process, the result of years of research and experimentation, is inspired by that of glass, quartz and porcelain materials of the next generation. An innovative, ultra-compact and high-performance surface by Cosentino® that offers infinite design possibilities for bespoke tops, a technological material that has:

- HIGH RESISTANCE TO SCRATCHES AND CUT
- GREAT VERSATILITY
- RESISTANCE TO STAINS
- MINIMUM MAINTENANCE
- NOT POROUS
- RESISTANCE TO FIRE AND HEAT
- 25 YEARS WARRANTY

arredo bagno

TOP MONOLITE 120 MM SU MISURA CON VASCA INTEGRATA
IN DEIMOS®, GEACRIL® E DEKTON®

IT_ Immaginate un lavabo su misura, sospeso o su un mobile, che permetta di essere realizzato su misura nelle sue dimensioni, dove la vasca può essere decentrata per posizionarsi al meglio rispetto alle quote di scarico. Questo è MONOLITE, il lavabo scatolato che permette di essere realizzato con oltre 18 vasche differenti per forme e dimensioni, in materiali come Deimos®, Geacril® e Deimos Stone®. Scegliere le dimensioni, con una produzione sartoriale che permette una realizzazione al centimetro del prodotto, per integrarlo al meglio su tutte le basi firmate Mastrofiore® o per libera installazione.

EN_ MADE TO MEASURE MONOLITE 120 MM WITH COMBINED WASHBASINS
IN DEIMOS®, GEACRIL® E DEKTON®

Imagine a bespoke-made washbasin, suspended or on top for furniture, which allows it to be made to measure in the dimensions, where the sink can be decentralized to position itself in the best possible way with respect to the drainage dimension. This is MONOLITE, the suspended boxed washbasin that allows it to be made with over 18 sinks of different shapes and sizes, in materials like Deimos®, Geacril® and Deimos Stone®. Choose a tailored production that allows a realization to the centimeter, to better integrate it on all the Mastrofiore® signed bases or for wall installation.

arredo bagno

Joy Monolite

PIANO SCATOLATO 120 MM SU MISURA CON VASCA INTEGRATA
IN SOLID SURFACE

Joy MONOLITE è il lavabo scatolato h12 integrabile a tutte le basi componibili Mastro Fiore® o installabile liberamente a parete. La sua vasca leggermente arrotondata negli angoli lo rende perfetto per la pratica pulizia ed il quotidiano utilizzo. Prevede una realizzazione su misura in tutte le finiture Deimos®, Geacril® e Deimos Stone®. MONOLITE Joy, oltre ad essere realizzabile su misura, permette di integrare ben 4 differenti dimensioni di vasca con posizione a richiesta anche decentrata. Integra su richiesta foro per troppopieno ed è disponibile con o senza foro per miscelatore.

Joy MONOLITE is the h12 boxed washbasin that can be integrated with all Mastro Fiore® modular bases or can be installed back to wall. Its slightly rounded corners of the sink make it perfect for practical cleaning and daily use. It includes a tailor-made realization in all the Deimos®, Geacril® and Deimos Stone® materials. MONOLITE Joy, in addition to being made to measure, allows you to integrate 4 different washbasins sizes with a not-centered position on request. On request it can have an overflow hole and is available with or without mixer hole.

Joy_Monolite

PIANO SCATOLATO 120 MM SU MISURA CON VASCA INTEGRATA
IN SOLID SURFACE

CARATTERISTICHE TECNICHE_

• Lavabo scatolato realizzabile su misura con vasca integrata. Possibile produzione con vasca decentrata o doppia vasca. A richiesta con foro troppopieno o foro per miscelatore sul piano.

• DIMENSIONI REALIZZABILI DEL MONOLITE 120 MM
L da mm 600 a mm 2700
P da mm 400 a mm 700

• VASCHE DISPONIBILI
B-366 mm 500x315x120
B-485 mm 586x316x120
B-385 mm 700x320x120
B225-A mm 586x340x120

• MATERIALI E COLORAZIONI DISPONIBILI:
Deimos® Bianco Opaco
Gealcril® Bianco Lucido
Deimos Stone® colorato

TECHNICAL CHARACTERISTIC_

• Boxed washbasin that can be made to measure, with integrated basin. Possible production with non-central basin or double basin. On request with overflow hole or hole for mixer on the top.

• REALIZABLE DIMENSIONS OF THE MONOLITE 120 MM
L from mm 600 to mm 2700
P from mm 400 to mm 700

• INTEGRATED WASHBASINS AVAILABLE
B-366 mm 500x315x120
B-485 mm 586x316x120
B-385 mm 700x320x120
B225-A mm 586x340x120

• MATERIALS AND COLORS AVAILABLE
Deimos® Matt White
Geacril® Glossy white
Deimos Stone® colored

arredo bagno

Kubrik_Monolite

PIANO SCATOLATO 120 MM SU MISURA
CON VASCA INTEGRATA
IN SOLID SURFACE

Kubrick MONOLITE è il lavabo scatolato h12 integrabile a tutte le basi componibili Mastrofiore® o installabile liberamente a parete. La sua vasca squadrata negli angoli lo rende esteticamente moderno e dalle linee decise. Prevede una realizzazione su misura in tutte le finiture Deimos®, Geacril® e Deimos Stone®. MONOLITE Kubrick, oltre ad essere realizzabile su misura, permette di integrare ben 6 differenti dimensioni di vasca con posizione a richiesta anche decentrata. Integra su richiesta foro per troppopieno ed è disponibile con o senza foro per miscelatore. Abbinata si mostra il sistema di scarico in tinta al lavabo.

Kubrick MONOLITE is the h12 boxed washbasin that can be integrated with all Mastrofiore® modular bases or can be installed back to wall. Its square sink in the corners makes it aesthetically modern and with strong lines. It includes a tailor-made realization in all the Deimos®, Geacril® and Deimos Stone® materials. MONOLITE Kubrick, in addition to being made to measure, allows you to integrate 6 different washbasins sizes with a not-centered position on request. On request it can have an overflow hole and is available with or without mixer hole. The drain system combined with the washbasin is shown.

Kubrik_Monolite

PIANO SCATOLATO 120 MM SU MISURA
CON VASCA INTEGRATA
IN SOLID SURFACE

CARATTERISTICHE TECNICHE_

• Lavabo scatolato realizzabile su misura con vasca integrata. Possibile produzione con vasca decentrata o doppia vasca.
A richiesta con foro troppopieno o foro per miscelatore sul piano.

• DIMENSIONI REALIZZABILI
DEL MONOLITE 120 MM:
L da mm 600 a mm 2700
P da mm 400 a mm 700

• VASCHE DISPONIBILI
B-440 mm 500x310x100
B-441 mm 600x310x100
B-442 mm 700x310x100
B-443 mm 800x310x100
B-448 mm 1000x310x100

• MATERIALI E
COLORAZIONI
DISPONIBILI:
Deimos® Bianco Opaco
Gealcril® Bianco Lucido
Deimos Stone® colorato

TECHNICAL CHARACTERISTIC_

• Boxed washbasin that can be made to measure, with integrated basin. Possible production with non-central basin or double basin.
On request with overflow hole or hole for mixer on the top.

• REALIZABLE DIMENSIONS
OF THE MONOLITE 120 MM:
L from mm 600 to mm 2700
P from mm 400 to mm 700

• INTEGRATED WASHBASINS AVAILABLE
B-440 mm 500x310x100
B-441 mm 600x310x100
B-442 mm 700x310x100
B-443 mm 800x310x100
B-448 mm 1000x310x100

• MATERIALS AND COLORS AVAILABLE
Deimos® Matt White
Geacril® Glossy white
Deimos Stone® colored

arredo bagno

Press Monolite

PIANO SCATOLATO 120 MM SU MISURA CON VASCA INTEGRATA
IN SOLID SURFACE

Press MONOLITE è il lavabo scatolato h12 integrabile a tutte le basi componibili Mastrofiore® o installabile liberamente a parete. La sua vasca squadrata negli angoli lo rende esteticamente moderno e dalle linee decise. Prevede una realizzazione su misura in tutte le finiture Deimos®, Geacril® e Deimos Stone®. MONOLITE Press, oltre ad essere realizzabile su misura, permette di integrare ben 3 differenti dimensioni di vasca con posizione a richiesta anche decentrata.

Press MONOLITE is the h12 boxed washbasin that can be integrated with all Mastrofiore® modular bases or can be installed back to wall. Its square sink in the corners makes it aesthetically modern and with strong lines. It includes a tailor-made realization in all the Deimos®, Geacril® and Deimos Stone® materials. MONOLITE Press, in addition to being made to measure, allows you to integrate 3 different washbasins sizes with a not-centered position on request.

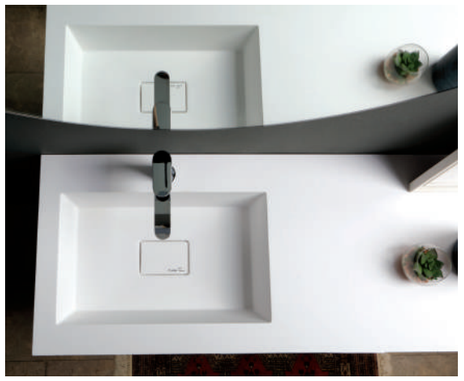

Press_Monolite

PIANO SCATOLATO 120 MM SU MISURA
CON VASCA INTEGRATA
IN SOLID SURFACE

Integra su richiesta foro per troppopieno ed è disponibile con o senza foro per miscelatore. Abbinata si mostra il sistema di scarico in tinta al lavabo.

On request it can have an overflow hole and is available with or without mixer hole. The drain system combined with the washbasin is shown.

CARATTERISTICHE TECNICHE_

• Lavabo scatolato realizzabile su misura con vasca integrata Possibile produzione con vasca decentrata o doppia vasca. A richiesta con foro troppopieno o foro per miscelatore sul piano.

• DIMENSIONI REALIZZABILI DEL MONOLITE 120MM:
L da mm 600 a mm 2700
P da mm 400 a mm 700

• VASCHE DISPONIBILI
B-575 mm 500x310x100
B-576 mm 600x310x100
B-577 mm 700x310x100

• MATERIALI E COLORAZIONI DISPONIBILI:
Deimos® Bianco Opaco
Gealcril® Bianco Lucido
Deimos Stone® colorato

TECHNICAL CHARACTERISTIC_

• Boxed washbasin that can be made to measure, with integrated basin.
Possible production with non-central basin or double basin. On request with overflow hole or hole for mixer on the top.

• REALIZABLE DIMENSIONS OF THE MONOLITE 120MM
L from mm 600 to mm 2700
P from mm 400 to mm 700

• INTEGRATED WASHBASINS AVAILABLE
B-575 mm 500x310x100
B-576 mm 600x310x100
B-577 mm 700x310x100

• MATERIALS AND COLORS AVAILABLE
Deimos® Matt White
Geacril® Glossy white
Deimos Stone® colored

arredo bagno

Flat_Monolite

PIANO SCATOLATO 120 MM SU MISURA
CON VASCA INTEGRATA
IN SOLID SURFACE

Flat MONOLITE è il lavabo scatolato h12 integrabile a tutte le basi componibili Mastrofiore® o installabile liberamente a parete. La sua vasca squadrata negli angoli lo rende esteticamente moderno e dalle linee decise. Prevede una realizzazione su misura in tutte le finiture Deimos®, Geacril® e Deimos Stone®. MONOLITE Flat, oltre ad essere realizzabile su misura, permette di integrare ben 3 differenti dimensioni di vasca con posizione a richiesta anche decentrata. Integra su richiesta foro per troppopieno ed è disponibile con o senza foro per miscelatore. Abbinata si mostra il sistema di scarico in tinta al lavabo.

Flat MONOLITE is the h12 boxed washbasin that can be integrated with all Mastro Fiore® modular bases or can be installed back to wall. Its square sink in the corners makes it aesthetically modern and with strong lines. It includes a tailor-made realization in all the Deimos®, Geacril® and Deimos Stone® materials. MONOLITE Flat, in addition to being made to measure, allows you to integrate 3 different washbasins sizes with a not-centered position on request. On request it can have an overflow hole and is available with or without mixer hole. The drain system combined with the washbasin is shown.

arredo bagno

Flat_Monolite

PIANO SCATOLATO 120 MM SU MISURA CON VASCA INTEGRATA
IN SOLID SURFACE

CARATTERISTICHE TECNICHE_

• Lavabo scatolato realizzabile su misura con vasca integrata Possibile produzione con vasca decentrata o doppia vasca. A richiesta con foro troppopieno o foro per miscelatore sul piano.

• DIMENSIONI REALIZZABILI DEL MONOLITE 120MM:
L da mm 600 a mm 2700
P da mm 400 a mm 700

• VASCHE DISPONIBILI
B-453 mm 500x310x100
B-454 mm 600x310x100
B-455 mm 700x310x100

• MATERIALI E COLORAZIONI DISPONIBILI:
Deimos® Bianco Opaco
Gealcril® Bianco Lucido
Deimos Stone® colorato

TECHNICAL CHARACTERISTIC_

• Boxed washbasin that can be made to measure, with integrated basin.
Possible production with non-central basin or double basin. On request with overflow hole or hole for mixer on the top.

• REALIZABLE DIMENSIONS OF THE MONOLITE 120MM
L from mm 600 to mm 2700
P from mm 400 to mm 700

• INTEGRATED WASHBASINS AVAILABLE
B-453 mm 500x310x100
B-454 mm 600x310x100
B-455 mm 700x310x100

• MATERIALS AND COLORS AVAILABLE
Deimos® Matt White
Geacril® Glossy white
Deimos Stone® colored

LAVABI D'APPOGGIO
IN SOLID SURFACE

IT_ Valorizzare al meglio l'estetica del proprio bagno è possibile scegliendo il lavabo da appoggio, una soluzione inovativa e contemporanea, che dona praticità risultando non ingombrante. Tanti sono i modelli che sfruttano forme all'avanguardia per adattarsi alla perfezione a ogni stile d'arredamento presente in bagno.

DESTINATI A DURARE NEL TEMPO
Parola d'ordine è innovazione. Infatti il materiale scelto per realizzare questi lavabi è il solid surface, materiale innovativo composto principalmente da miscele di minerali, resine acriliche o poliestere e pigmenti.
Caratteristica distintiva di questo materiale è la sua versatilità nella forma e nel suo impiego, è ideale sia per realizzare prodotti per il privato che per i contract. Inoltre, oltre a necessitare di una bassa manutenzione, è un materiale antibatterico senza additivi, combina eccellenti proprietà di resistenza termica e chimica.

EN_ COUNTERTOP WASHBASINS
IN SOLID SURFACE

Enhancing the aesthetics of your bathroom is possible by choosing countertop washbasins, an innovative and contemporary solution, practical and not bulky. There are a lot of models that use the new shapes to adapt to any style of furniture in the bathroom.

INTENDED TO BE LASTING
The watchword is innovation. The material chosen to make these washbasins is the solid surface, an innovative material realized with mixtures of minerals, resins and pigments.
Distinctive feature of this material is the versatility of the shapes and the use. That is ideal for making products for the private sector and for the contract. Furthermore, in addition to the low maintenance, Deimos® is a material without additives and antibacterial, and it combines excellent thermal and chemical resistance properties.

Soffice 40_

LAVABI D'APPOGGIO
IN SOLID SURFACE

Lavabo predisposto per installazione in appoggio per rubinetteria a muro o su piano. È realizzato in Deimos® solid surface in finitura bianco opaco soft-touch a pasta piena, comprensivo di piletta a scarico libero con cover in tinta, composizione brevettata realizzata da impasti minerali e resine prestazionali con proprietà antibatteriche, facilmente pulibile, atossico, riciclabile e ripristinabile in caso di danneggiamenti con apposito kit.

Washbasin designed for countertop installation for wall or countertop taps. Made in Deimos® solid surface in soft touch matt white finish, including free drain plug with matching cover, patented composition made from mineral mixtures with antibacterial properties, easy to clean, a-toxic, recyclable and restorable with the appropriate kit.

Soffice 57_

LAVABI D'APPOGGIO
IN SOLID SURFACE

Mastrofiore presenta un lavabo ovale senza alloggiamento rubinetteria e dalle linee compatte in Deimos® Solid Surface. Consente l'installazione in ambienti piccoli sebbena abbia un ampio bacino del 57x41 cm.

Mastrofiore presents an oval wash basin without tap housing and with compact lines in Deimos® Solid Surface. It allows installation in small rooms although it has a large basin measuring 57x41 cm.

60x38x H 14 CM

Soffice 60_

LAVABI D'APPOGGIO
IN SOLID SURFACE

Porta un tocco di lusso nel tuo bagno con questo lavabo da appoggio dalle linee moderne ed essenziali in Deimos® Solid Surface. Il suo design senza tempo è essenziale ed elegante. Ha una base sotto-lavabo che dona loro un effetto di piacevole sospensione.

Bring a touch of luxury to your bathroom with this countertop washbasin with modern and essential lines in Deimos® Solid Surface. Its timeless design is essential and elegant. It has an under-sink basement that gives them a pleasant suspension effect.

Ego42_

LAVABI D'APPOGGIO
IN SOLID SURFACE

Ego è una serie di lavabi dalle forme semplici per arredare in modo funzionale lo spazio bagno: Ego42 è un lavabo da appoggio da Ø 42 cm, Ego52 rigorosamente di forma rettangolare 52x33 cm ed entrambi alti 14 cm.

Ego is a collection of washbasins with simple shapes to furnish the bathroom in a functional way: Ego42 is a countertop washbasin of Ø 42 cm, Ego52 strictly rectangular 52x33 cm and both 14 cm high.

Ego52_

LAVABI D'APPOGGIO
IN SOLID SURFACE

Profondo 55_

LAVABI D'APPOGGIO
IN SOLID SURFACE

Le linee leggere ed equilibrate si abbinano a qualsiasi tipo di arredo bagno. Il lavabo Profondo55 si distingue per l'ampio bacino di forma rettangolare con gli angoli stondati che rende la linea molto morbida data anche la finitura in Deimos® Solid Surface.

The light and balanced lines match any type of bathroom furniture. The Profondo55 washbasin stands out for its large basin with rounded corners which makes the line very soft also given the finish in Deimos® Solid Surface.

55x38x H 30 CM

arredo bagno

LAVABI D'APPOGGIO
IN CERAMICA

IT_ Le collezioni ceramiche di Lavabi in appoggio firmate Mastrofiore® si distinguono dalle altre per design e qualità. L'utilizzo di impasti ceramici rigorosamente italiani e l'incredibile concept design dal quale sono stati progettati, si uniscono ad una qualità senza paragoni da sempre vanto del marchio.

DESIGN MODERNO DI ALTA QUALITÀ
Il lavandino appoggio si sostituisce in modo ergonomico al classico lavabo consolle con base in ceramica che, oltre a rappresentare un modello antiquato, risulta anche ingombrante. Il lavandino da appoggio invece viene adagiato su di un mobiletto da bagno risultando così una soluzione salvaspazio: in un attimo sarà possibile lavarsi ottenendo un elemento sottostante utile per conservare gli asciugamani, la biancheria in modo ordinato e nascosto. I lavabi in ceramica sono realizzati con materiali di altissima qualità che risultano facilmente lavabili e durevoli nel tempo. Il candore della ceramica viene messo in evidenza da un design all'avanguardia che sfrutta forme sinuose ed essenziali o pulite e squadrate.

EN_ COUNTERTOP WASHBASINS
IN CERAMICA

The ceramic collections of countertop washbasins signed by Mastrofiore® stand out from the others for their design and quality. The use of strictly Italian ceramic mixtures and the incredible concept design from which they were designed, combine with unparalleled quality that has always been the pride of the brand.

HIGH QUALITY MODERN DESIGN
The countertop sink is an ergonomic replacement for the classic sink with a ceramic base which, in addition to representing an antiquated model, is also bulky. The countertop sink, on the other hand, is placed on a bathroom cabinet, thus resulting in a space-saving solution: in an instant it will be possible wash obtaining an underlying element useful for storing towels and linen in an orderly and hidden way. The ceramic washbasins are made with the highest quality materials that are easily washable and durable over time. The whiteness of the ceramic is highlighted by an avant-garde design that uses sinuous and essential or clean and square shapes.

arredo bagno

ES-4_

LAVABI D'APPOGGIO
IN CERAMICA

Bordi sottili e ampi lavabi caratterizzano la serie ES. Design e funzionalità si fondono per ottimizzare lo spazio e i volumi light si prestano per descrivere forme minimali dalle linee morbide e lineari. Il lavabo ovale in ceramica ES-4 è disponibile in due dimensioni 60 e 70 cm.

Thin edges and large washbasins characterize the ES series. Design and functionality come together to optimize space and light volumes lend themselves to describing minimal shapes with soft and linear lines. The ES-4 oval ceramic washbasin is available in two sizes 60 and 70 cm.

60x40x H 13 CM
70x40x H 13 CM

Ø 42x H 16 CM

ES-9_

LAVABI D'APPOGGIO
IN CERAMICA

Lavabo da appoggio tondo in ceramica, diametro cm 42, per rubinetteria a muro o su piano.

Round countertop washbasin in ceramic, diameter 42 cm, for wall or countertop taps.

ES-5_

LAVABI D'APPOGGIO
IN CERAMICA

Il lavabo ES-5 con le sue linee morbide e sinuose riesce a coniugare l'estetica e la praticità dell'alloggio rubinetteria.

The ES-5 washbasin with its soft and sinuous lines manages to combine the aesthetics and practicality of the tap housing.

ES-7_

LAVABI D'APPOGGIO
IN CERAMICA

Lavabo predisposto per installazione in appoggio senza rubinetteria 44x44 cm è realizzato in Ceramica bianca di prima (1°) scelta produttiva verificata come tutti i prodotti in ceramica di Mastrofiore®.

Washbasin designed for countertop installation without taps 44x44 cm is made of white ceramic of first (1st) production choice verified as all ceramic products of Mastrofiore®.

ES-6_

LAVABI D'APPOGGIO
IN CERAMICA

Il lavabo ES-6 si ha la possibilità di installarlo sospeso e fissato direttamente al muro col vantaggio di avere lo spazio sottostante libero, in questo modo può essere pulito regolarmente e facilmente.

The ES-6 washbasin can be installed suspended and fixed directly to the wall with the advantage of having the space underneath free, in this way it can be cleaned regularly and easily.

ES-8_

LAVABI D'APPOGGIO
IN CERAMICA

La collezione di lavabi ES è caratterizzata da bordi sottili, dal design lineare che li rende facilmente inseribili anche in ambienti bagno di piccole dimensioni.

The ES washbasin collection is characterized by thin edges, with a linear design that makes them easy to insert even in small bathrooms.

SN-1_

LAVABI D'APPOGGIO
IN CERAMICA

Lavandino d'appoggio ovale che ricorda una bacinella, dal design puro e ricercato, adatto a soddisfare ogni esigenza di arredo bagno, piccolo o grande. Disponibile in diverse misure, il lavabo SN-1 è realizzato in fine ceramica bianca, lavorata con tecniche particolari che le permettono di mantenere intatta nel tempo la sua lucentezza. Il lavabo SN-1 è concepito per dare un tocco anticonvenzionale al bagno e renderlo moderno e funzionale, con un manufatto dalle forme generose e sinuose.

Oval countertop washbasin reminiscent of a basin, with a refined design, suitable for a pure bathroom, every furnishing need, small or large. Available in different sizes, the SN-1 washbasin is made of fine white ceramic, worked with special techniques that allow it to withstand its durability. The SN-1 washbasin is designed to give an unconventional touch to the bathroom and make it modern and functional, with a product with generous and sinuous shapes.

SN-2_

LAVABI D'APPOGGIO
IN CERAMICA

Lavabo da appoggio dalla forma ovale, che trae ispirazione da una classica bacinella. Un arredo dal design ricercato e le linee pure capace di emozionare ed incantare per la sua particolarità. SN-2 è realizzato in fine ceramica di elevata qualità, lavorata con tecniche innovative che le permettono di essere igienica, solida e brillante. Resistente alle alte temperature, antigraffio e semplice da pulire, il lavabo si integra in maniera armoniosa in qualsiasi ambiente caratterizzandolo con la sua luminosità e valorizzando lo spazio. Può essere completato con una consolle o un ripiano in legno e dare vita a bagni moderni e funzionali.

Countertop washbasin with an oval shape, inspired by a classic basin. Furniture with a refined design and pure lines capable of thrilling and enchanting for its particularity. SN-2 is made of high-quality fine ceramic, worked with innovative techniques that allows it to be hygienic, solid and shiny. Resistant to high temperatures, scratch-resistant and easy to clean, the washbasin integrates harmoniously into any environment, characterizing it with its brightness and enhancing the space. It can be completed with a console or a wooden shelf and give life to modern and functional bathrooms.

SN-4_

LAVABI D'APPOGGIO
IN CERAMICA

L'ovale con alloggio rubinetteria, dalle forme morbide è il lavabo che più mostra la sua eleganza senza rinunciare ai volumi compatti. Resistente alle alte temperature, a sostanze corrosive, antigraffio e facilmente lavabile, rappresenta una soluzione di arredo perfetta per ogni stile di vita.

The oval washbasin with tap housing, with soft shapes, is the washbasin that most shows its elegance without sacrificing compact volumes. Resistant to high temperatures, corrosive substances, scratch-resistant and easily washable, it represents a perfect furnishing solution for every lifestyle.

SN-8_

LAVABI D'APPOGGIO
IN CERAMICA

Il Lavabo SN-8 è predisposto per installazione da incasso sovrapiano, realizzato in Ceramica bianca di prima (1°) scelta produttiva verificata, predisposizione monoforo per miscelatore e kit troppopieno con ghiera.

The SN-8 washbasin is designed for built-in installation on top, made of first (1st) production choice tested white ceramic, single-hole predisposition for mixer and overflow kit with ring nut.

58x35x H 14 CM

AT-3_

LAVABI D'APPOGGIO
IN CERAMICA

Il lavandino d'appoggio At-3 si presenta con una forma pulita e sinuosa, che gli conferisce una raffinata armonia, che lo rende perfetto per essere inserito in qualsiasi bagno moderno. Costruito con materiali pregiati e tecniche artigianali, è resistente, igienico, facile da pulire ed è garantito per mantenere inalterato nel tempo la sua particolare lucentezza. Adattabile a qualsiasi arredo bagno, rappresenta una soluzione giovane e versatile per valorizzare l'ambiente e renderlo funzionale e moderno.

The At-3 countertop sink has a clean and sinuous shape, which gives it a refined harmony, which makes it perfect to be inserted in any modern bathroom. Built with precious materials and artisanal techniques, it is resistant, hygienic, easy to clean and is guaranteed to keep its particular shine unaltered over time. Adaptable to any bathroom furniture, it represents a young and versatile solution to enhance the environment and make it functional and modern.

65x47x H 9,5 CM
95x47x H 9,5 CM

GS-7_

LAVABI D'APPOGGIO
IN CERAMICA

Il bagno è l'ambientazione della casa adibita alla cura della persona e al relax, ecco perchè necessita di complementi raffinati e funzionali, senza mai rinunciare all'eleganza e alla praticità. Il lavabo 95 è un elemento sofisticato e minimalista, confezionato con materiali di alta qualità e all'avanguardia. Sobrio e ultra-moderno, il Lavabo 95 è perfetto per decorare e offrire comfort in ogni tipo di bagno, che sia impostato su uno stile moderno o minimal-chic. Questo lavabo da appoggio si basa su una produzione tecnologica che seleziona materiali solidi e di gran pregio, combinandoli a un design moderno curato nei minimi dettagli.

The bathroom is the setting of the house used for personal care and relaxation, which is why it needs refined and functional accessories, without ever giving up on elegance and practicality. The 95 washbasin is a sophisticated and minimalist element, made with high quality and cutting-edge materials. Sober and ultra-modern, the Washbasin 95 is perfect for decorating and providing comfort in any type of bathroom, whether set on a modern or minimal-chic style. This countertop washbasin is based on a technological production that selects solid and high-quality materials, combining them with a modern design with attention to the smallest details.

45x45x H 13,5 CM

GS-8_

LAVABI D'APPOGGIO
IN CERAMICA

Solidità, durevolezza ed eleganza per il Lavabo 45 cm, un accessorio che rinnova il bagno con buon gusto e raffinatezza. Protagonista di ambienti contemporanei e luminosi, questo lavabo da appoggio valorizza la toilett con il suo stile essenziale e funzionale.

Solidity, durability and elegance for the 45 cm washbas an accessory that renews the bathroom with good tast and refinement. The protagonist of contemporary and bright environments, this countertop washbasin enhan the toilet with its essential and functional style.

GS-9_

LAVABI D'APPOGGIO
IN CERAMICA

I lavabo in ceramica ovale proposto da Mastro Fiore®, si distingue per la praticità e funzionalità. Un piccolo bagno può così divenire un angolo prezioso di rilassatezza e intimità. Le misure, 55 cm di larghezza, 13,5 di altezza e 42 di profondità, consentono una facile adattabilità in ogni tipo di ambiente.

The oval ceramic washbasin proposed by Mastro Fiore® stands out for its practicality and functionality. A small bathroom can thus become a precious corner of relaxation and intimacy. The measures, 55 cm in width, 13.5 in height and 42 in depth, allow easy adaptability in any type of environment.

GS-10_

LAVABI D'APPOGGIO
IN CERAMICA

Disponibili in colore bianco, è realizzato in linea con le tendenze contemporanee, alla ricerca di elementi eleganti e raffinati senza rinunciare alla capacità di adattarsi a spazi ridotti. Le esigenze della clientela sono diverse, ecco che il lavabo può essere predisposto in qualsiasi posizione rispetto al piano.

Available in white, it is made in line with contemporary trends, in search of elegant and refined elements without sacrificing the ability to adapt to small spaces. Customer needs are different, so the sink can be set up in any position with respect to the top.

GS-11_

LAVABI D'APPOGGIO
IN CERAMICA

Il lavabo d'appoggio dalla forma rettangolare, installato su un piano in legno, senza rubinetto monoforo. GS-11 è realizzato in ceramica di elevata qualità, sottoposta a procedimenti innovativi, che le permettono di mantenere la sua lucentezza nel tempo, di resistere alle alte temperature ed alle abrasione e conservare nel tempo le sue caratteristiche estetiche. GS-11 si presenta con un design moderno, che con le sue linee decise ed essenziali, lo rendono perfetto per caratterizzare con uno stile raffinato e sofisticato qualsiasi bagno.

The rectangular countertop washbasin, installed on a wooden surface, without a single-hole tap. GS-11 is made of high-quality ceramic, subjected to innovative processes, which allow it to maintain its luster over time, to withstand high temperatures and abrasions and to preserve its aesthetic characteristics over time. GS-11 presents itself with a modern design, which with its decisive and essential lines, make it perfect to characterize any bathroom with a refined and sophisticated style.

50x40x H 14 CM
60x40x H 14 CM
80x40x H 14 CM
100x40x H 14 CM

GS-12_

LAVABI D'APPOGGIO
IN CERAMICA

50x46x H 14 CM
60x46x H 14 CM
80x46x H 14 CM
105x46x H 14 CM

Il lavabo appoggio GS-12 si presenta com un bell'esempio di arredo contemporaneo, in quanto annovera dei tratti stilistici geometrici, emblematici di una ricerca di design minimale. Si tratta di un lavabo dalla forma rettangolare, che implica una lunghezza che varia da 50 a 105 cm. Per questo motivo, il lavabo GS-12 può essere inserito nei bagni di ampie misure, come pezzo forte di un arredo semplice ma dal grande impatto estetico.

The GS-12 countertop washbasin presents itself as a beautiful example of contemporary furniture, as it includes geometric stylistic features, emblematic of a search for minimal design. It is a rectangular shaped washbasin, which implies a length that varies from 50 to 105 cm. For this reason, the GS-12 washbasin can be inserted in large bathrooms, as a highlight of a simple but with a great aesthetic impact.

SANITARI
IN CERAMICA

IT_ La scelta dei sanitari bagno va fatta in modo ponderato, puntando su elementi che ben si adattino alle dimensioni della toilette e degli scarichi esistenti. Dopo aver considerato questi fattori, sarà possibile puntare su sanitari di design scelti in base al gusto del tutto personale dei padroni di casa. Questi componenti in bagno arricchiranno un'ambientazione troppo anonima, dando carattere e armonizzando gli spazi a disposizione.

CARATTERISTICHE DEI SANITARI BAGNO
I sanitari bagno attualmente sono dotati di un design ultra-moderno che punta su linee arrotondate e sinuose, superando di gran lunga il classico water con cassetta a vista. Un unico blocco che nasconde alla perfezione gli scarichi, evitando tubi in vista, arreda con stile e cura il design in ogni minimo dettaglio. Questi elementi ultra-moderni risultano anche soluzioni salvaspazio perfette per i bagni più piccoli, in quanto occupano uno spazio più ridotto. Gli innovativi materiali di ultima generazione, resistenti all'umidità e durevoli nel tempo, sono anche più facili da pulire.

SANITARI DA BAGNO SOSPESI
I sanitari bagno a filo muro sono fissati in modo pratico e confortevole, evitando spazi difficilmente raggiungibili per le pulizie e risolvendo il problema di spiacevoli accumuli polverosi. Il water e il bidet, gemelli che decorano qualsiasi tipo di bagno puntando su un design ineccepibile e materiali tecnologici, possono essere anche sospesi da terra. Fissati saldamente alla parete, sarà ancor più facile svolgere il lavaggio dei pavimenti in bagno, evitando anche il proliferarsi di pericolosi germi sul bordo. Accoglienti ed ergonomici, i sanitari bagno sono studiati per offrire una seduta confortevole e rilassante: curando la fisionomia e arrotondandone i bordi, sarà possibile usufruire di momenti di puro relax. Oltre alla funzionalità, questi elementi in bagno non passano di certo inosservati: le texture all'ultima moda puntano su affascinanti colorazioni in tortora, grigio fumo, beige e marroncino, oltre all'intramontabile sanitario in ceramica bianca che risulta un elemento passepartout.

EN_ SANITARY WARE
IN CERAMIC

The choice of bathroom sanitary ware must be made in a thoughtful way, focusing on elements that are well suited to the size of the toilet and existing drains. After considering these, it will be possible to focus on designer bathroom sanitary ware chosen according to the taste of the hosts. These components in the bathroom will enrich olso an anonymous setting, giving characters and harmonizing the spaces available.

FEATURES OF THE BATHROOM SANITARY WARE
The bathroom sanitary ware are currently equipped with an ultra-modern design that focuses on rounded and sinuous lines, far surpassing the classic toilet with visible cistern. A single block that perfectly hides the drains, avoiding pipes in sight, furnishes the design with style and care in every detail. These ultra-modern elements are also perfect space-saving solutions for smaller bathrooms, as they take up less space. The innovative materials of the latest generation, resistant to humidity and durable over time, are also easier to clean.

SUSPENDED BATHROOM SANITARY WARE
The back-to-wall bathroom sanitary ware are fixed in a practical and comfortable way, avoiding spaces that are difficult to reach for cleaning and solving the problem of unpleasant dusty accumulations. The toilet and bidet, twins that decorate any type of bathroom by focusing on flawless design and technological materials, can also be suspended from the ground. Firmly fixed to the wall, it will be even easier to wash the floors in the bathroom, also avoiding the germs on the edge. Welcoming and ergonomic, the bathroom sanitary wares are designed to offer a comfortable and relaxing seat: taking care of the physiognomy and rounding the edges, it will be possible to enjoy moments of pure relaxation. In addition to functionality, these elements in the bathroom don't go unnoticed: the latest fashion textures focus on two white colors in matt white and classic glossy white ceramic sanitary ware.

arredo bagno

Mastro-1_

SANITARI A TERRA
IN CERAMICA

Il bagno è l'ambiente più riservato e intimo della casa, ecco perchè va arredato con gli elementi giusti, che garantiscono comfort ed estetica. I sanitari a terra, complementi eleganti e versatili, abbelliscono l'ambientazione bagno riproducendo un angolo da sogno.

SANITARI A TERRA MASTRO-1:
QUALITÀ E PUREZZA DELLE FORME
I sanitari a terra moderni MASTRO-1 rispondono appieno a un design tecnologico e moderno, frutto di una ricerca che garantisce linee sinuose miscelandole a forme squadrate ed essenziali. La ceramica è il materiale prescelto per il confezionamento di questi elementi di gran pregio. Resistente agli urti, ai pesi più elevati e facilmente pulibile, questo materiale risulta solido ed esteticamente bello. Facili da montare in quanto fissati al pavimento con appositi tasselli, questi sanitari a filo muro risultano una soluzione pratica ed efficiente, perfetta per garantire una maggiore igiene in bagno e non creare accumuli polverosi sul retro degli elementi. Le operazioni di pulizia saranno svolte con maggiore precisione e si eviterà anche il rischio di danneggiare il wc o il bidé grazie alla presenza di tubi, raccordi e flessibili nascosti.

The bathroom is the most private and intimate room in the house, which is why it must be furnished with the right elements, which guarantee a lot of comfort and aesthetics products. The bathroom sanitary ware, elegant and versatile accessories, improve the bathroom setting by reproducing a dream corner.

MASTRO-1 BACK TO WALL SANITARYWARE:
QUALITY AND PURITY OF THE SHAPES
The modern MASTRO-1 free-standing sanitary ware fully respond to a technological and modern design, the result of research that guarantees sinuous lines by mixing them with square and essential shapes. Ceramic is the best material for these elements of great value. Resistant to shocks, to the highest weights and easy to clean, this material is solid and aesthetically beautiful, special in the soft-touch Matt finish. Easy to assemble as they are fixed to the floor or back to wall with special plugs, these flush-to-the-wall sanitary fixtures are a practical and efficient solution, perfect for ensuring greater hygiene in the bathroom and not creating dusty accumulations on the back of the elements. The cleaning operations will be carried out with greater precision and the risk of damaging the toilet or bidet will also be avoided thanks to the presence of hidden pipes, fittings and hoses.

CARATTERISTICHE:
• Collezione composta
da WC a terra No Rim (senza brida)
e bidet a terra monoforo

• Disponibile con coprivaso
a chiusura rallentata soft close.

DIMENSIONI:
WC 36x53x h42 cm
BIDET 36x53x h42 cm

Mastro-1_

SANITARI SOSPESI
IN CERAMICA

Il bagno è l'ambiente più riservato e intimo della casa, ecco perchè va arredato con gli elementi giusti, che garantiscono comfort ed estetica. I sanitari sospesi, complementi eleganti e versatili, abbelliscono l'ambientazione bagno riproducendo un angolo da sogno.

PERCHÈ SCEGLIERE I SANITARI BAGNO SOSPESI MASTRO-1
Per arredare al meglio il bagno, occorrono gli elementi giusti che garantiscono comfort, resistenza ed estetica. I sanitari bagno sono proposti in 2 modelli a terra e sospesi, entrambi dallo stile contemporaneo e all'avanguardia. Superando la tipologia di water e bidet appoggiato a terra, gli innovativi modelli di questi componenti sfruttano un design ultra-moderno e sofisticato. Sinuose forme arrotondate sono fissate alla parete con apposite staffe di fissaggio. Questa tipologia di sanitario, oltre a non creare ingombro risulta essere una buona soluzione salvaspazio, consente di svolgere le pulizie in bagno in totale praticità. Il modello di sanitario a filomuro evita lo spazio tra la parete e l'elemento eliminando gli antiestetici tubi di scarico in vista.

CARATTERISTICHE:
• Collezione composta da WC sospeso No Rim (senza brida) e bidet sospeso monoforo

• Disponibile con coprivaso a chiusura rallentata soft close.

DIMENSIONI:
WC 36x53x h39 cm
BIDET 36x53x h39 cm

The bathroom is the most private and intimate room in the house, which is why it must be furnished with the right elements, which guarantee comfort and aesthetics. The bathroom sanitary wares, elegant and versatile accessories, improve the bathroom setting by reproducing a dream corner.

WHY WE HAVE TO CHOOSE MASTRO-1 BATHROOM SANITARY WARE
To best furnish the bathroom, you need the right elements that guarantee comfort, resistance and aesthetics. The bathroom fixtures are offered in 2 floor-standing and suspended models, both with a contemporary and avant-garde style. Overcoming the type of toilet and bidet placed on the ground, the innovative models of these components exploit an ultra-modern and sophisticated design. Sinuous rounded shapes are fixed to the wall with special fixing brackets. This type of sanitary ware, in addition to not creating clutter, is a good space-saving solution, it allows cleaning in the bathroom to be carried out in total practicality. The flush-to-wall sanitaryware model avoids the space between the wall and the element by eliminating the unsightly drain pipes in sight.

CARATTERISTICHE:
• Collezione composta da WC a terra No Rim (senza brida) e bidet a terra monoforo

• Disponibile con coprivaso a chiusura rallentata soft close.

DIMENSIONI:
WC 36x52,5x h41 cm
BIDET 36x52,5x h41 cm

Kuadro_

SANITARI A TERRA
IN CERAMICA

In un progetto bagno moderno, stile e funzionalità sono elementi fondamentali per creare un ambiente armonioso, elegante e confortevole. Un risultato che si può ottenere orientando la scelta verso arredi inediti nelle forme e dotati di sistemi innovativi in grado di infondere ordine e praticità agli spazi. Proponiamo la collezione Kuadro, composta da lavabi e sanitari, dal design esclusivo, che si caratterizza per geometrie ricercate e i dettagli originali, destinati a dare personalità a qualsiasi contesto abitativo.

SANITARI A TERRA KUADRO: DESIGN E INNOVAZIONE
La collezione Kuadro comprende i sanitari a terra, dall'architettura che ricorda un quadrato ma con gli spigoli arrotondati, che conferisce loro carattere e li rende ideali per essere inseriti in ambienti eclettici e al passo con i tempi. Sviluppati dai designer di MastroFiore e realizzati in ceramica di elevata qualità, i sanitari a terra Kuadro nascono dall'esperienza e dalla capacità di rinnovarsi di un'azienda italiana, che investe per trovare tecnologie d'avanguardia per lavorare le materie prime e plasmarle in modo da ottenere manufatti originali e pregiati, destinati a migliorare la fruibilità e vivibilità del bagno.

In a modern bathroom project, style and functionality are the basics elements to create a harmonious, elegant and comfortable environment. A result that can be obtained by orienting the choice towards furniture with unprecedented shapes and equipped with innovative systems capable of instilling order and practicality in the spaces. We offer the Kuadro collection, consisting of washbasins and sanitary ware, with an exclusive design, which is characterized by refined geometries and original details, intended to give personality to any living environment.

KUADRO GROUND SANITARY: DESIGN AND INNOVATION
The Kuadro collection includes floor-mounted sanitary ware, with an architecture that resembles a square but with rounded edges, which gives them character and makes them ideal for use in eclectic environments that are in step with the times. Developed by the designers of Mastro Fiore® and made of high quality ceramics, the Kuadro floor-mounted sanitary fixtures are born from the experience and ability to renew itself of an Italian company, which invests to find cutting-edge technologies to work raw materials and shape them in a to obtain original and precious artifacts, intended to improve the usability and liveability of the bathroom.

Kuadro_

SANITARI SOSPESI
IN CERAMICA

Che si debba ristrutturare il proprio bagno o realizzarne uno ex-novo, la scelta dei sanitari da affiancare al mobile bagno va fatta con accuratezza, selezionando gli elementi giusti che garantiscono funzionalità, comfort ed estetica. I sanitari sospesi Kuadro coniugano versatilità a eleganza, rispondendo in modo ineccepibile a qualsiasi richiesta di efficienza, qualità e design.

CARATTERISTICHE DEI SANITARI BAGNO KUADRO
I sanitari bagno Kuadro risultano delle soluzioni contemporanee resistenti e affidabili. La scelta di materie prime di ultima generazione, resistenti all'umidità e all'usura sono una garanzia di qualità.
I sanitari sospesi in bagno decorano con sobrietà puntando su un design semplice e stilizzato di forte impatto visivo. Lo splendore della ceramica primeggia in toilette mettendo in evidenza un complemento moderno unico e prezioso. Oltre alla texture in bianco lucido, è disponibile anche la versione bianco matt che si abbinano in qualsiasi contesto ultra-moderno o minimal-chic. Sarà possibile così definire in modo originale ed elegante la zona adibita al relax e alle pulizie della persona, riproducendo un angolo di paradiso.

Whether you need to renovate your bathroom or build a new one, the choice of bathroom sanitary ware to be placed next to the bathroom cabinet must be made carefully, selecting the right elements that guarantee functionality, comfort and aesthetics. Kuadro wall-hung sanitary ware combines versatility with elegance, responding to any request for efficiency, quality and design.

FEATURES OF THE KUADRO BATH SANITARY WARE
Kuadro bathroom fixtures are contemporary resistant and reliable solutions. The choice of the latest generation raw materials, resistant to moisture and wear are a guarantee of quality. The suspended sanitary ware in the bathroom have to furnish with sobriety focusing on a simple and stylized design with a strong visual impact. The sheen of the ceramic stands out in the toilet, highlighting a unique and precious modern complement. In addition to the glossy white texture, the matt white version is also available to match any ultra-modern or minimal-chic context. It will thus be possible to define in an original and elegant way the area used for relaxation and cleaning of the person, reproducing a corner of paradise.

CARATTERISTICHE:
• Collezione composta da
WC sospeso No Rim (senza brida)
e bidet sospeso monoforo

• Disponibile con coprivaso a chiusura rallentata soft close.

DIMENSIONI:
WC 36x52,5x h26 cm
BIDET 36x52,5x h26 cm

VASCHE FREESTANDING
IN ACRILICO, DEIMOS® E GEACRIL®

IT_ Le vasche da bagno freestanding sono una soluzione originalissima, ma che hanno anche tantissimi vantaggi. Non solo possono essere un oggetto elegante ma allo stesso tempo un complemento funzionale.
Questo tipo di vasca è infatti isolata dagli altri elementi del bagno e può essere installata in qualsiasi punto della stanza e anche lungo la parete con il rubinetto a muro. Chi sceglie una vasca freestanding lo fa perché è sempre un complemento dal design ricercato che rende speciali ed accoglienti ambienti di ogni tipo. Ideale per stanze di grandi dimensioni, ma grazie alle proposte che Mastrofiore vi presenta è possibile trovare anche di dimensioni più piccole, in modo da trovare la vasca giusta per ogni bagno.

EN_ FREESTANDING BATHTUBS
IN ACRILIC, DEIMOS® E GEACRIL®

Freestanding bathtubs are a very original solution, but they also have many advantages. Not only can they be an elegant object but at the same time a functional complement. This type of tub is in fact isolated from the other elements of the bathroom and can be installed anywhere in the room and even along the wall with the wall faucet. Those who choose a freestanding bathtub do so because it is always a complement with a refined design that makes any kind of environment special and welcoming. Ideal for large rooms, but thanks to the proposals that Mastrofiore presents you can also find smaller sizes, in order to find the right bathtub for every bathroom.

Solium_

VASCA FREESTANDING
IN ACRILICO

La forma ovale e le linee arrotondate della vasca da bagno freestanding Solium in Acrilico uniscono il design all'ergonomia conferendo un'eleganza unica a qualunque tipo di ambiente tu possiedi. La particolare natura di questa vasca autoportante ti permette di dare spazio alla creatività posizionandola davvero in qualsiasi zona della tua casa ad esempio in una camera da letto, al centro di una stanza soleggiata oppure sotto un'ampia finestra con vista sul mare creando l'atmosfera giusta per il massimo benessere e relax.

The oval shape and rounded lines of the Solium freestanding acrylic bathtub combine design with ergonomics, giving a unique elegance to any type of environment you have. The particular nature of this freestanding bathtub allows you to give space to creativity by placing it in any area of your home, for example in a bedroom, in the center of a sunny room or under a large window overlooking the sea, creating the atmosphere. Right for maximum well-being and relaxation.

CARATTERISTICHE:
- Materiale: Acrilico
- Superficie extra splendente
- Colore bianco lucido

DIMENSIONI:
170x81x h 61 cm

arredo bagno

Square_

VASCA FREESTANDING
IN ACRILICO

Superba vasca da bagno freestanding Square con “pop up”, sistema di scarico e troppo-pieno. La vasca è monoblocco e realizzata in Acrilico di alta qualità e dotata di un design perfetto. La sua linea essenziale porterà al vostro bagno un tocco di lusso e raffinata eleganza. La superficie interna ed esterna della vasca è in bianco lucido.

Superb Square freestanding bathtub with integrated drain and overflow system. The bathtub is monobloc and made of high-quality acrylic and has a perfect design. Its essential line will bring a touch of luxury and refined elegance to your bathroom. The internal and external surface of the tub is in glossy white.

L'acrilico è un materiale largamente utilizzato nel settore delle vasche da bagno, indicato soprattutto per la sua elevata resistenza chimica e fisica che permette alla superficie di rimanere impenetrabile e agevolare notevolmente la pulizia.

Acrylic is a material widely used in the bathtub sector, especially indicated for its high chemical and physical resistance which allows the surface to be impenetrable and greatly facilitate the cleaning operations.

Square_

VASCA FREESTANDING
IN ACRILICO

CARATTERISTICHE:
- Materiale: Acrilico
- Superficie extra splendente
- Colore bianco lucido

DIMENSIONI:
170x75x h 60 cm

CARATTERISTICHE:
- Materiale: Acrilico
- Superficie extra splendente
- Colore bianco lucido

DIMENSIONI:
170x80x h 65 cm

Vamo_

VASCA FREESTANDING
IN ACRILICO

La vita di tutti i giorni ci porta stress e nervosismo: durante le ore accumuliamo tante scorie che ci portano negatività. E quale soluzione migliore se non quella di immergersi in una vasca accogliente? Una scelta elegante per il bagno è quella delle vasche freestanding, dallo stile e dal design davvero unico e particolare.

Everyday life brings us stress and nervousness: during the hours we accumulate a lot of waste that brings us negativity. And what better solution than to immerse yourself in a cozy tub? An elegant choice for the bathroom is that of freestanding bathtubs, with a truly unique and particular style and design.

Ego_

VASCA FREESTANDING
IN DEIMOS® E GEACRIL®

È la più semplice delle vasche, non ha nulla di superfluo. Con la sua misura generosa, perfettamente levigata, il materiale Deimos® e Geacril®, assicura benessere al semplice tatto e a contatto con la pelle trasmette un confortevole senso di protezione, quasi ancestrale. In cui è piacevole abbandonarsi nel proprio "EGO".

It is the simplest of the tubs, it has nothing superfluous. With its generous size, perfectly smoothed, the Deimos® and Geacril® materials ensure well-being to the simple touch and in contact with the skin, it transmits a comfortable sense of protection, almost ancestral, in which it is pleasant to indulge in one's "EGO".

CARATTERISTICHE:
- Materiale: Deimos® o Geacril®
- Superficie inalterata nel tempo
- Colore bianco lucido / opaco
- Capacità vasca: 360 lt. circa

DIMENSIONI:
∅ 140x h 55 cm

arredo bagno

Soffice L_

VASCA FREESTANDING
IN DEIMOS® E GEACRIL®

Il disegno della struttura portante della vasca da bagno freestanding Soffice L in Deimos® o Geacril® è progettato per distribuire il peso adeguatamente e in modo funzionale: la scocca è caratterizzata da una bordatura sottile per sfruttare al massimo le dimensioni interne, è dotata di uno schienale comodo e ben conformato, e una valvola di scarico centrale di tipo pop up praticissima. Il doppio guscio che riveste la vasca da bagno freestanding Soffice L è realizzato con uno strato in Deimos® o Geacril® bianco opaco o bianco lucido di primissima qualità, in grado di resistere alle abrasioni e ai detergenti più aggressivi mantenendo la superficie sempre lucente anche a distanza di molti anni.

The design of the supporting structure of the Soffice L freestanding bathtub in Deimos® or Geacril® is designed to distribute the weight adequately and in a functional way: the shell is characterized by a thin border to make the most of the internal dimensions, it is equipped with a comfortable and well-shaped backrest, and a central drain. The structure of the Soffice L freestanding bathtub is made with a layer of top-quality matt white or glossy white Deimos® or Geacril®, capable of resisting abrasions and the most aggressive detergents while maintaining the surface even after many years.

CARATTERISTICHE:
- Materiale: Deimos® o Geacril®
- Superficie inalterata nel tempo
- Colore bianco lucido / opaco
- Capacità vasca: 305 lt. circa

DIMENSIONI:
170x80x h 50 cm

arredo bagno

Soffice M_

VASCA FREESTANDING
IN DEIMOS® E GEACRIL®

Dopo una lunga e magari impegnativa giornata di lavoro non c'è nulla di più rigenerante che concedersi una rinfrescata in una spaziosa vasca, meglio ancora se posizionata al centro della propria stanza per aumentare la sensazione di benessere. L'acqua scorre piacevolmente, così come piacevole è la sensazione al tatto quando ci corichiamo dentro per farci un bagno caldo. A differenza della porcellana che può facilmente rompersi, scheggiarsi o creparsi, queste vasche da bagno freestanding sono estremamente resistenti tanto all'usura quanto allo sporco, al calcare e all'umidità. La vasca Soffice M è consigliata, per le dimensioni, anche ad essere posizionata lungo la parete.

After a long and perhaps demanding day of work, there is nothing more rejuvenating than taking a refreshment in a spacious tub, even better if positioned in the center of your room to increase the feeling of well-being. The water flows pleasantly, as is the sensation to the touch when we lie down inside to take a hot bath. Unlike porcelain which can easily break, chip or crack, these freestanding bathtubs are extremely resistant to both wear and tear, dirt, limescale and moisture. Due to its size, the Soffice M bathtub is also recommended to be positioned along the wall.

CARATTERISTICHE:
- Materiale: Deimos® o Geacril®
- Superficie inalterata nel tempo
- Colore bianco lucido / opaco
- Capacità vasca: 256 lt. circa

DIMENSIONI:
160x70x h 50 cm

arredo bagno

Soffice S_

VASCA FREESTANDING
IN DEIMOS® E GEACRIL®

Ma perché scegliere una vasca freestanding? In primo luogo, preferendola, sarai tu stesso a decidere in che punto esatto volerla sistemare, sia all'interno del bagno oppure nella tua stanza da letto; in ogni caso, otterrai un miglioramento del design dell'intero ambiente. C'è inoltre da considerare un altro aspetto: una vasca da bagno centro stanza non è attaccata al muro e, di conseguenza, provvedere alla sua manutenzione sarà molto più facile. La vasca Soffice S ha una dimensione ideale per essere posizionata anche nelle stanze da bagno più piccole.

But why choose a freestanding bathtub? In the first place, if you prefer it, you yourself will decide where exactly you want to place it, whether in the bathroom or in your bedroom; in any case, you will get an improvement in the design of the entire environment. There is also another aspect to consider: a freestanding bathtub is not attached to the wall and, consequently, its maintenance will be much easier. The Soffice S bathtub has an ideal size to be placed even in the smallest bathroom.

CARATTERISTICHE:
- Materiale: Deimos® o Geacril®
- Superficie inalterata nel tempo
- Colore bianco lucido / opaco
- Capacità vasca: 210 lt. circa

DIMENSIONI:
150x65x h 50 cm

RUBINETTERIA
AIR

IT_ Mastrofiore ha creato un'offerta di prodotti e materiali per una progettazione semplice e coerente del vostro spazio bagno come AIR, la Rubinetteria in ottone cromato.

TECNOLOGIA, QUALITÀ E DESIGN AL MASSIMO LIVELLO
Perché gli accessori e la rubinetteria sono tutti in ottone cromato? Per rispondere al meglio alle funzionalità e alle esigenze che i ritmi e lo stile di vita moderno richiedono.
L'ottone cromato garantisce infatti il massimo livello di funzionalità, sicurezza e pulizia, requisiti fondamentali nello spazio bagno. È igienico e antibatterico naturalmente, senza bisogno di additivi chimici e inquinanti, inoltre è molto facile da pulire e resistente agli urti e alla corrosione.

EN_ AIR TAPS

Mastrofiore has created an offer of products and materials for a simple and consistent design of your bathroom space such as AIR, the chromed brass taps.

TECHNOLOGY, QUALITY AND DESIGN AT THE HIGHEST LEVEL
Why are the accessories and taps all in chromed brass? To best meet the functionality and needs that the rhythms and modern lifestyle require.
In fact, the brass guarantees the highest level of functionality, safety and cleanliness, fundamental requirements in the bathroom space. It is naturally hygienic and antibacterial, without the need for chemical additives and pollutants, it is also very easy to clean and resistant to shocks and corrosion.

*
A richiesta integrazione di cartuccia Stop&Go con resistenza per ulteriore risparmio idrico o cartuccia progressiva per risparmio energetico. Senza predisposizione di scarico per pilette autonome.

AIR 2113/A *
Miscelatore lavabo a corpo basso

Miscelatore monocomando per lavabo, realizzato in finitura Cromo con areatore integrato per risparmio idrico.

AIR 2114/A *
Miscelatore lavabo a corpo alto

Miscelatore monocomando per lavabo, realizzato in finitura Cromo con areatore integrato per risparmio idrico. Disponibile nella versione a corpo unico o due pezzi.

AIR 2116/A *
Miscelatore bidet

Miscelatore monocomando per bidet, realizzato in finitura Cromo con areatore integrato per risparmio idrico.

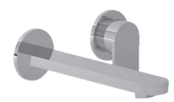

AIR 2115/A *
Miscelatore a parete

Kit di Miscelatore ed Erogatore a parete per lavabo, realizzato in finitura Cromo con areatore integrato per risparmio idrico.

SPECCHI DA BAGNO SU MISURA
E LAMPADE

IT_ La collezione di specchi Mastrofiore si compone di modelli pronti a vestire al meglio ogni stile di bagno. Accessori progettati e prodotti completamente in Italia vantano i migliori standard qualitativi proponendo un'interpretazione eclettica dell'accessorio per eccellenza della stanza da bagno. Molti dei modelli della collezione sono poi completamente personalizzabili al centimetro, proprio come nella filosofia di tutta la nostra produzione.

PRATICITÀ E STILE
La collezione di specchi per bagni di Mastrofiore si compone di modelli pronti a vestire sia il bagno classico e tradizionale sia quello dallo stile moderno e contemporaneo, soddisfacendo in questo modo i gusti di una clientela vasta ed amante degli accessori capaci di combinare tra loro praticità e stile. I modelli proposti da Mastro Fiore spaziano dagli specchi a tutto vetro perfetti per il bagno dal design minimale e dal look essenziale a quelli con cornici in legno o in foglia oro ed argento che rappresentano l'accessorio ideale per il bagno più prestigioso e sofisticato.

EN_ MADE TO MEASURE BATHROOM
MIRRORS AND LAMPS

The Mastrofiore mirror collection consists of models ready to dress every bathroom style in the best possible way. Accessories designed and produced entirely in Italy boast the best quality standards, offering an eclectic interpretation of the bathroom accessory par excellence. Many of the models in the collection are then completely customizable to the centimeter, just like in the philosophy of all our production.

PRATICALITY AND STYLE
The Mastrofiore bathroom mirror collection consists of models ready to dress both the classic and traditional bathroom and the modern and contemporary one, thus satisfying the tastes of a vast clientele and lover of accessories capable of combining practicality and style. The models proposed by Mastro Fiore range from all-glass mirrors perfect for the bathroom with a minimal design and essential look to those with frames in wood or in gold and silver leaf which represent the ideal accessory for the most prestigious and sophisticated bathroom.

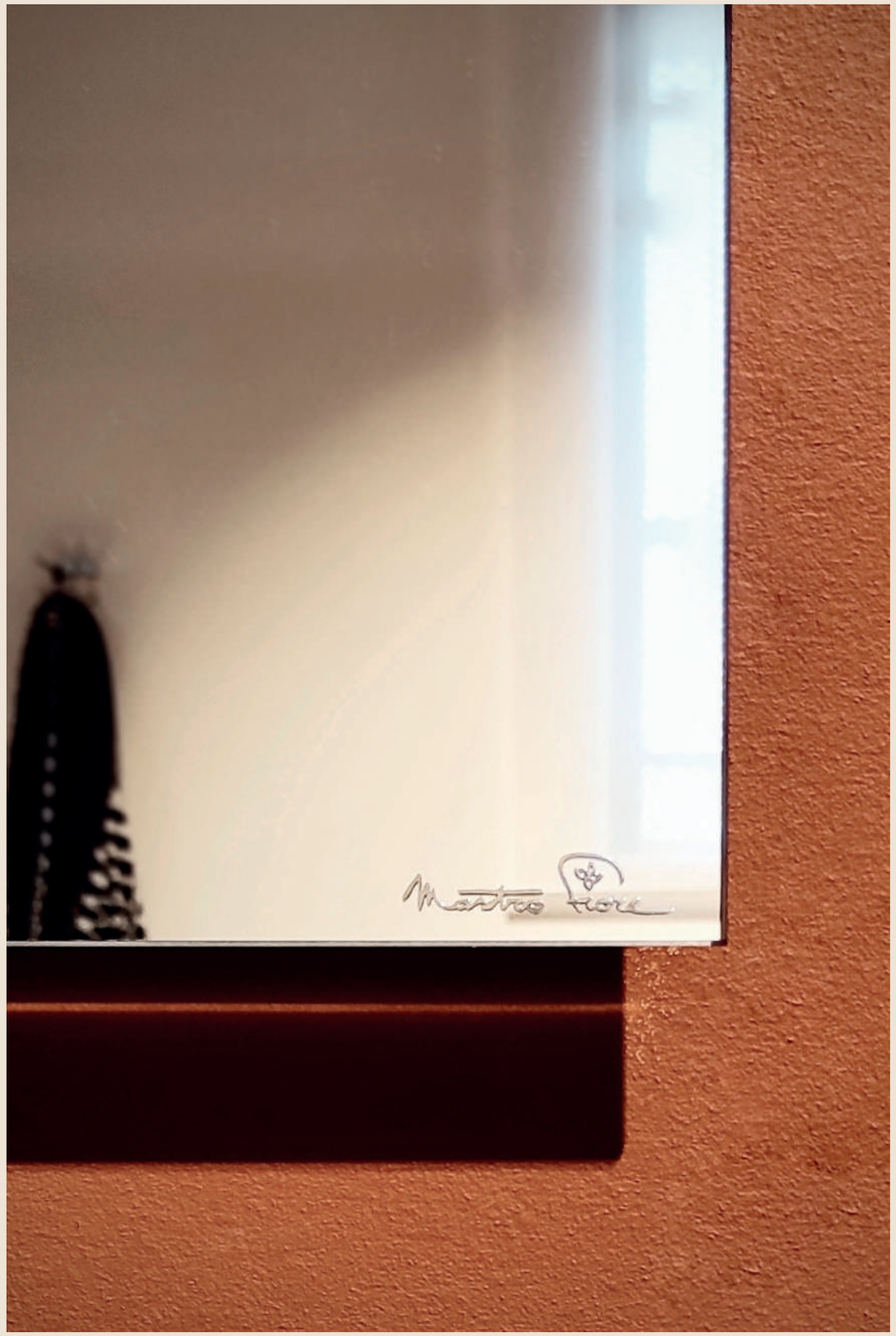

COMPLETAMENTE SU MISURA
CUSTOMIZED

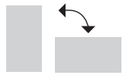

REVERSIBILE
REVERSIBLE

Filo Lucido_

Lo specchio all'interno di un bagno ha un ruolo centrale, non è un semplice oggetto di decoro, ma un elemento su cui puntare per migliorare dal punto di vista estetico e funzionale il bagno. Grande, piccolo, dalle forme particolari, con o senza cornici, sono i modelli proposti dal mercato, la scelta deve tenere conto della dimensione della stanza, dagli arredi già presenti e dell'aspetto scenico che si vuole dare all'ambiente, al fine di renderlo armonioso e accogliente. Una valida idea è quella di puntare su specchi dal design semplice ma ricercato, progettato per integrarsi in qualsiasi contesto abitativo, come quelli a filo lucido proposti.

The mirror inside a bathroom plays a central role, it is not a simple decorative object, but an element to focus on to improve the bathroom from an aesthetic and functional point of view. Large, small, with particular shapes, with or without frames, are the models proposed by the market, the choice must take into account the size of the room, the furnishings already present and the scenic aspect that you want to give to the environment, in order to make it harmonious and welcoming. A valid idea is to focus on mirrors with a simple but refined design, designed to integrate into any living environment, such as the polished edge ones proposed.

CARATTERISTICHE:
• Specchiera realizzata con vetro FLOAT 4mm su supporto a telaio in PVC, lavorazione filo lucido e fissaggi integrati

• Larghezza ed altezza su misura.

DIMENSIONI:
• Misure standard da 30 a 200 cm
• Spessore 2,5 cm

OPZIONI:
• Retroilluminazione LED luce neutra. 2 o 4 lati.
Classe di consumo A+.

• Accensione touch screen. Anti impronta per retroilluminazione.

• Zona ingrandimento ad incasso.

• Lampada applique LED per installazione a telaio, illuminazione 6000K, classe di consumo A++.

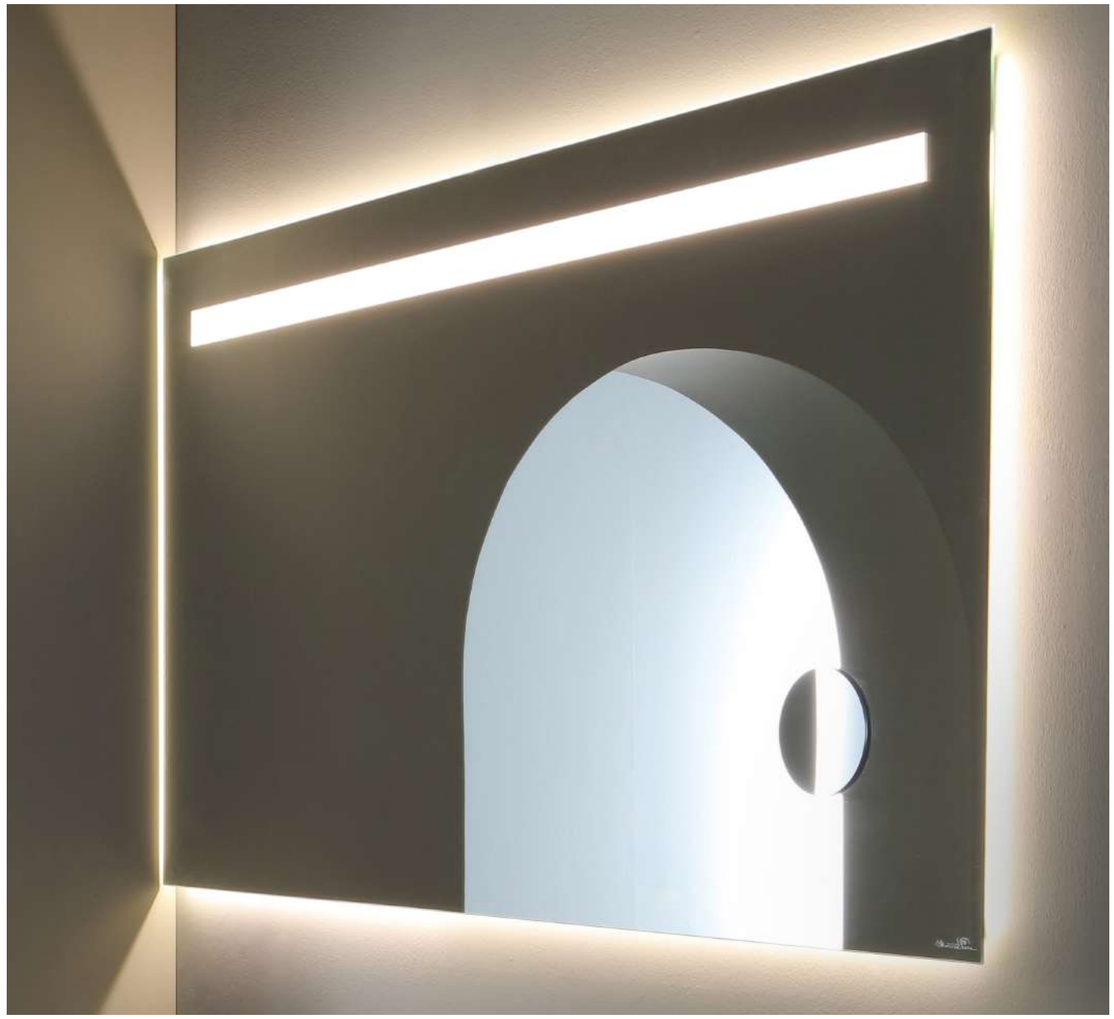

SR_

COMPLETAMENTE SU MISURA
CUSTOMIZED

Scegliendo questo specchio retroilluminato led si completerà al meglio una composizione bagno moderna. La possibilità di inserire l'interruttore a sfioramento touch sensoriale dona a questa specchiera un plus importante che unisce ad un'estetica moderna una praticità infinita.

By choosing this LED backlit mirror, a modern bathroom composition will be best completed. The possibility of inserting the sensorial touch switch gives this mirror an important plus that combines a modern aesthetic with infinite practicality.

CARATTERISTICHE:
• Specchiera realizzata con vetro FLOAT 4mm su supporto a telaio in PVC, lavorazione filo lucido e fascia sabbiata frontale con impianto di illuminazione LED ispezionabile, classe di consumo A+ e Luce Neutra, fissaggi integrati

• Larghezza ed altezza su misura.

DIMENSIONI:
• Misure standard da 30 a 200 cm
• Spessore 2,5 cm

OPZIONI:
• Retroilluminazione LED luce neutra. 2 o 4 lati. Classe di consumo A+.

• Accensione touch screen. Anti impronta per retroilluminazione.

• Zona ingrandimento ad incasso.

Round_

COMPLETAMENTE SU MISURA
CUSTOMIZED

Rinnova la luce del tuo bagno con lo specchio led, la soluzione più comoda per coniugare funzionalità e risparmio energetico: superfici lucide e riflettenti possono ampliare visivamente anche gli spazi più ristretti, creando un effetto luminoso suggestivo e sofisticato che disegna una luce scenografica e diffusa che non disturba gli occhi.

Restyle the light in your bathroom with the LED mirror, the most comfortable solution to combine functionality and energy saving: glossy and reflective surfaces can visually expand even the smallest spaces, creating a suggestive and sophisticated lighting effect that draws a scenographic and diffused light that does not disturb the eyes.

CARATTERISTICHE:
• Specchiera tonda con vetro FLOAT 4mm su supporto a telaio in alluminio, lavorazione filo lucido, fissaggi integrati.

DIMENSIONI:
• Misure standard da 60 a 120 cm
• Lo specchio ha uno spessore di 4 mm e viene applicato su un telaio strutturato in alluminio

OPZIONI:
• Retroilluminazione LED luce neutra. Classe di consumo A+.

• Accensione touch screen. Anti impronta per retroilluminazione.

Retro Legno_

COMPLETAMENTE SU MISURA
CUSTOMIZED

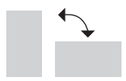

REVERSIBILE
REVERSIBLE

Sobrio quanto versatile può essere utilizzato sia orizzontalmente che verticalmente. Grazie alla produzione artigianale interamente Made in Italy che ne conferisce qualità e robustezza, lo specchio dona stile e personalità a qualsiasi ambiente perché realizzabile in tutte le finiture disponibili.

As simple as it is versatile, it can be used both horizontally and vertically. Thanks to the handcrafted production entirely Made in Italy which gives it quality and strength, the mirror gives style and personality to any environment because it can be made in all available finishes.

CARATTERISTICHE:
• Specchiera realizzata con vetro FLOAT 4mm applicata su pannello in finitura mm19, lavorazione filo lucido e fissaggi integrati.

DIMENSIONI:
• Misure standard da 65 a 200 cm
• Spessore 2,5 mm

OPZIONI:
• Lampada applique LED per installazione a telaio, illuminazione 6000K, classe di consumo A++.

COD. **SPC-R**

COMPLETAMENTE SU MISURA
CUSTOMIZED

COD. **SPC-A**

Specchi Contenitori_

Non mancano, poi, nella collezione dell'azienda italiana anche specchi contenitori capaci di conservare tutti i prodotti e gli accessori da bagno sia a vista sia in vani a scomparsa ed infine quelli con luce integrata che rappresentano una scelta molto funzionale e pratica nell'ambito dell'arredo bagno. Innovativi, capienti ed esteticamente belli, gli specchi contenitori per bagno arredano con classe ed eleganza, risultando molto versatili e capienti. Perfetti per ambientazioni ristrette, gli specchi contenitori bagno sono fissati alla parete, risultando soluzioni salvaspazio impeccabili e coreografiche.

Furthermore, in the collection of the Italian company there are also storage mirrors capable of storing all the bathroom products and accessories both in sight and in retractable compartments and finally those with integrated light that represent a very functional and practical choice in the field. bathroom furniture. Innovative, capacious and aesthetically beautiful, the bathroom mirrors furnish with class and elegance, making them very versatile and capacious. Perfect for confined settings, the bathroom mirrors are fixed to the wall, resulting in impeccable and choreographic space-saving solutions.

COD. **SPC-S**

CARATTERISTICHE:
• Specchi contenitori con anta/ribalta/scorrevoli realizzati con scocca in tinta e ripiani interni riposizionabili, con vetro FLOAT 4 mm applicato su pannello in finitura 19 mm, lavorazione filo lucido e fissaggi integrati.

DIMENSIONI:
• **SPC-A** L da 40 a 60 cm - H 80 cm
• **SPC-R** L 60 o 80 cm - H 50 cm
• **SPC-S** L da 80, 100 e 120 cm - H 50 cm

OPZIONI:
• Colorazioni RAL lucide e opache.

• Lampada applique LED per installazione a telaio, illuminazione 6000K, classe di consumo A++.

COMPLETAMENTE SU MISURA
CUSTOMIZED

Specchi con cornice_

Questa variante moderna del tradizionale specchio arreda l'ambiente in modo funzionale amplificando la percezione dello spazio a disposizione. Nella rinnovata concezione della stanza da bagno come luogo di relax ogni elemento deve essere scelto con cura per garantire l'estetica dell'ambiente e il comfort di chi deve viverlo.

This modern variant of the traditional mirror furnishes the environment in a functional way, amplifying the perception of the available space. In the renewed concept of the bathroom as a place for relaxation, each element must be carefully chosen to ensure the aesthetics of the environment and the comfort of those who have to experience it.

CARATTERISTICHE:
• Specchio con cornice in tinta, retro con vetro FLOAT 4 mm applicata su pannello in finitura, lavorazione filo lucido e fissaggi integrati.

DIMENSIONI:
• Misure standard da 65 a 200 cm
• Spessore di 12 cm
• Altezza 80 cm

OPZIONI:
• LED per illuminazione integrata, luce neutra ed accensione ad impianto. Classe di consumo A+.

• Colorazioni RAL lucide e opache.

Cornice Bombata_

COMPLETAMENTE SU MISURA
CUSTOMIZED

Cornice Inclinata_

COMPLETAMENTE SU MISURA
CUSTOMIZED

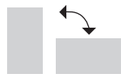

REVERSIBILE
REVERSIBLE

CARATTERISTICHE:
• Specchio con cornice inclinata e bombata in tinta, retro con vetro FLOAT 4mm, lavorazione filo lucido e fissaggi integrati.

DIMENSIONI:
• Misure standard da 70, 80, 90 e 105 cm
• Spessore di 3 cm
• Altezza 65 cm

OPZIONI:
• LED per illuminazione integrata, luce neutra ed accensione ad impianto. Classe di consumo A+.

• Colorazioni RAL lucide e opache.

Lo specchio con cornice decora ogni angolo della casa in modo funzionale ed esteticamente bello, amplificando lo spazio a disposizione e dando l'idea che ci si trovi in una stanza più ampia. In bagno gli specchi rifiniscono in modo impeccabile l'ambientazione adibita al relax, consentendo di pettinarsi e di truccarsi in totale comfort. Analizziamo le peculiarità di questi specchi di design. Disponibile anche SU MISURA.

The framed mirror decorates every corner of the house in a functional and aesthetically beautiful way, amplifying the available space and giving the idea that you are in a larger room. In the bathroom, the mirrors flawlessly finish the setting used for relaxation, allowing you to comb your hair and make-up in total comfort. Let's analyze the peculiarities of these design mirrors. Also available BESPOKE AND CUSTOM MADE.

ACCESSORI

IT_ Per completare l'arredo bagno, Mastrofiore propone un'ampia gamma di accessori da bagno come pilette, portasciugamano, pilette e sifoni cromo e salvaspazio, lampade Led.

EN_ ACCESSORIES

To complete the bathroom furniture, Mastrofiore offers a wide range of bathroom accessories such as drains, towel rails, chrome and space-saving drains and siphons, LED lamps.

arredo bagno

Piletta Cromo_

Piletta Click Clack universale per lavabi in finitura CROMO.

Universal Click Clack CHROME drain for washbasins.

Piletta Ceramica_

Piletta Click Clack universale per lavabi in CERAMICA BIANCA, su richiesta disponibile nella stessa finitura del lavabo.

Universal Click Clack drain in WHITE CERAMICS for washbasins, on request available in the washbasin finishes.

Piletta Solid Surface_

Piletta Click Clack universale per lavabi in SOLID SURFACE, su richiesta disponibile nella stessa finitura del lavabo.

Universal Click Clack drain in SOLID SURFACE for washbasins, on request available in the washbasin finishes.

Sifone ABS_

Sifone in ABS universale, in finitura CROMO.

Universal ABS trap, in CHROME finish.

Sifone Salvaspazio_

Il Sifone Salvaspazio in Abs Grigio permette di evitare lo scasso nel primo cassetto dei mobili, evitando così griglie poco pratiche o superflue perdite di spazio utile.

The Space-Saving Siphon in Gray Abs avoids burglary in the first furniture drawer, thus avoiding impractical grids or unnecessary loss of useful space.

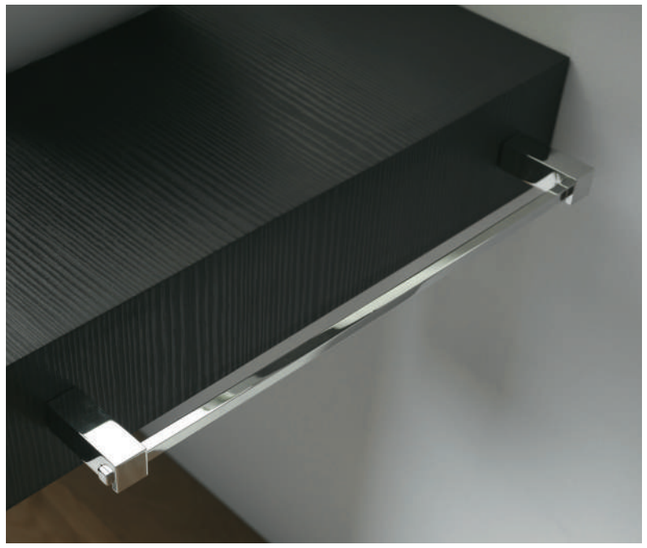

Asta Asciugamani_

Asta Asciugamani CROMO disponibile da cm 30, 40, 50, 60.

CROMO towel rail available from 30, 40, 50, 60 cm.

Lampada LED_

Lampada Led universale, disponibile cm 30, 45, 80.

Universal LED lamp, available in 30, 45, 80 cm.

Foro_

Foro Lavabo fornito dal cliente su tutti i piani ed i mobili eseguito in base alle specifiche esigenze.

Washbasin hole provided by the customer on all floors and furniture executed according to specific needs.

SCHEDE TECNICHE

Technical sheets

www.mastrofiore.it

INDEX

TOP VASCA INTEGRATA 12 MM / 120 MM ___ 134
PIANI 12 MM CON LAVABI ABBINATI _____ 139
LAVABI D'APPOGGIO IN SOLID _____ 140
LAVABI D'APPOGGIO IN CERAMICA _____ 144
SANITARI 154
VASCHE FREESTANDING IN ACRILICO _____ 158
VASCHE FREESTANDING IN SOLID _____ 160
RUBINETTERIA _____ 162
FINITURE _____ 164

Top con vasca integrata

Top with integrated basin

Joy_

Top e Monolite con vasca integrata in Solid Surface o Coated Surface brevettati, con possibilità di decentramento della vasca, integra la relativa piletta in tinta a scarico libero, a richiesta con predisposizioni per posizionamento miscelatore o differente dimensione di vasca.

600/2700x500x H 12 mm
600/2700x500x H 120 mm

B-485

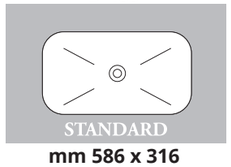

mm 586 x 316

B-366

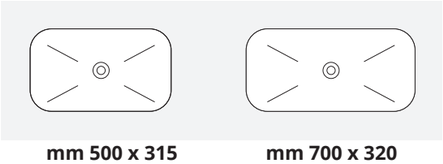

mm 500 x 315

B-385

mm 700 x 320

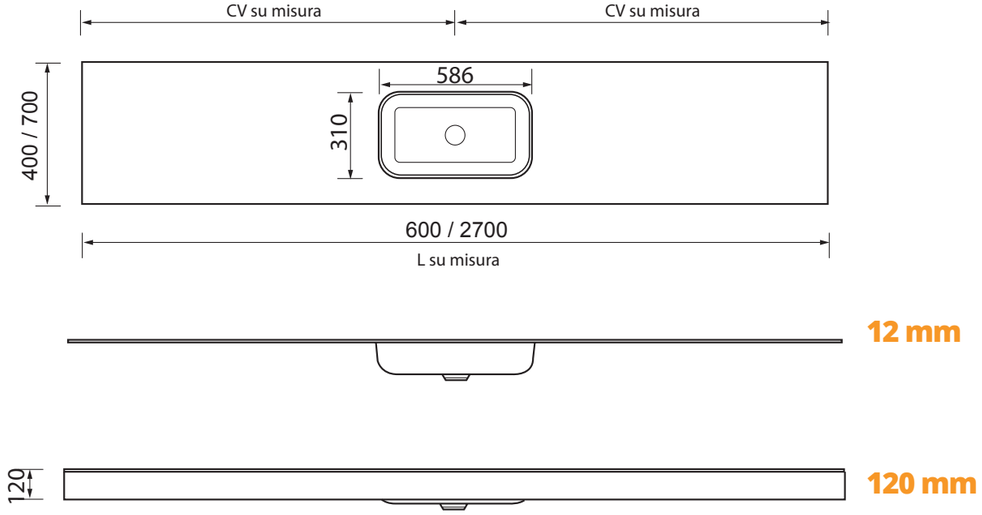

FINITURE_ FINISHES

Deimos® **Bianco Opaco**

Deimos® **Bianco Traffico**

Deimos® **Sabbia**

Deimos® **Tabacco**

Deimos® **Grigio Cemento**

Geacril® **Bianco Lucido**

Kubrik_

Top e Monolite con vasca integrata in Solid Surface o Coated Surface brevettati, con possibilità di decentramento della vasca, integra la relativa piletta in tinta a scarico libero, a richiesta con predisposizioni per posizionamento miscelatore o differente dimensione di vasca.

600/2700x500x H 12 mm
600/2700x500x H 120 mm

B - 441

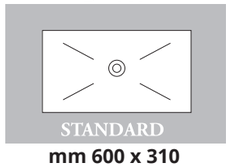

mm 600 x 310

B - 440

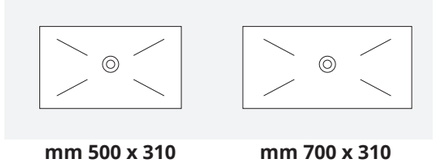

mm 500 x 310

B - 442

mm 700 x 310

B - 443

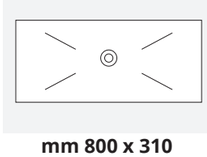

mm 800 x 310

B - 448

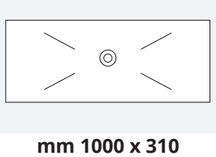

mm 1000 x 310

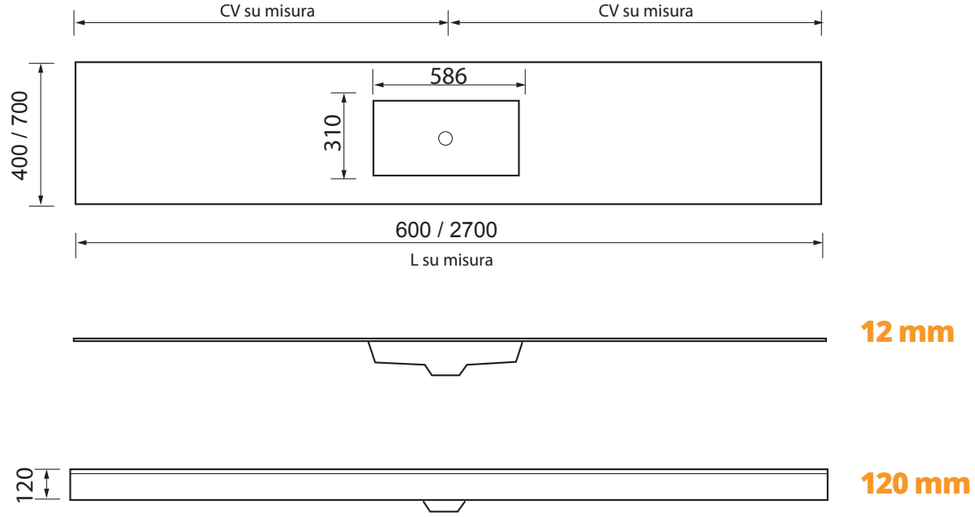

FINITURE_ FINISHES

Deimos® **Bianco Opaco**

Deimos® **Bianco Traffico**

Deimos® **Sabbia**

Deimos® **Tabacco**

Deimos® **Grigio Cemento**

Geacril® **Bianco Lucido**

Top con vasca integrata

Top with integrated basin

Press_

Top e Monolite con vasca integrata in Solid Surface o Coated Surface brevettati, con possibilità di decentramento della vasca, integra la relativa piletta in tinta a scarico libero e cover rettangolare copripiletta, a richiesta con predisposizioni per posizionamento miscelatore o differente dimensione di vasca.

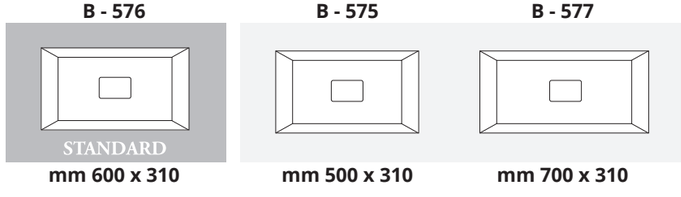

600/2700x500x H 12 mm
600/2700x500x H 120 mm

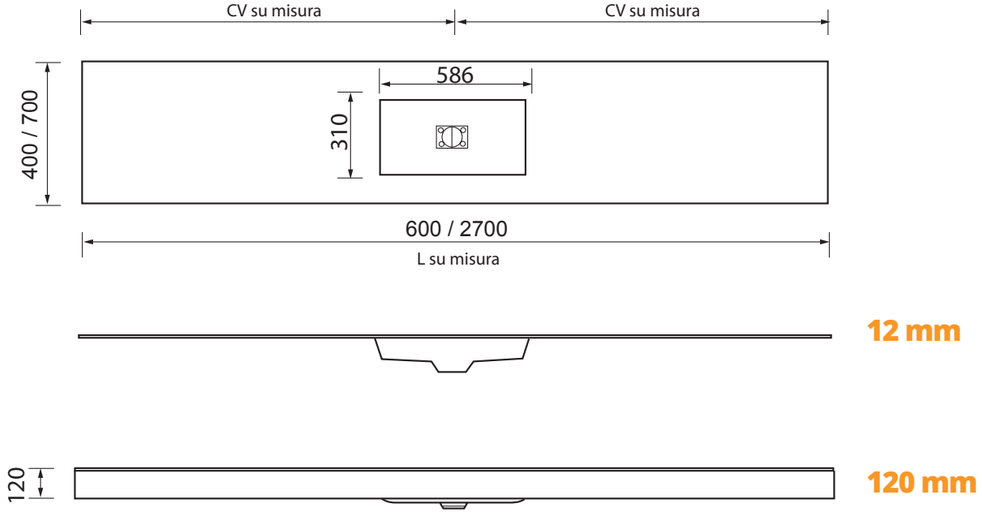

FINITURE_ FINISHES

Flat_

Top e Monolite con vasca integrata in Solid Surface o Coated Surface brevettati, con possibilità di decentramento della vasca, integra la relativa cuffia di scarico a fessura ispezionabile per allaccio a sifone, a richiesta con predisposizioni per posizionamento miscelatore o differente dimensione di vasca.

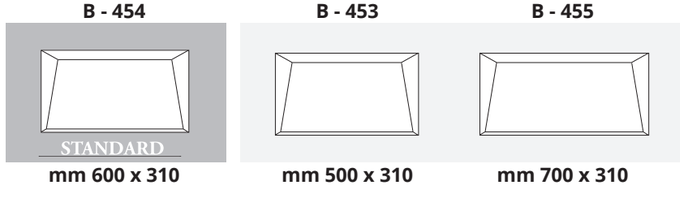

600/2700x500x H 12 mm
600/2700x500x H 120 mm

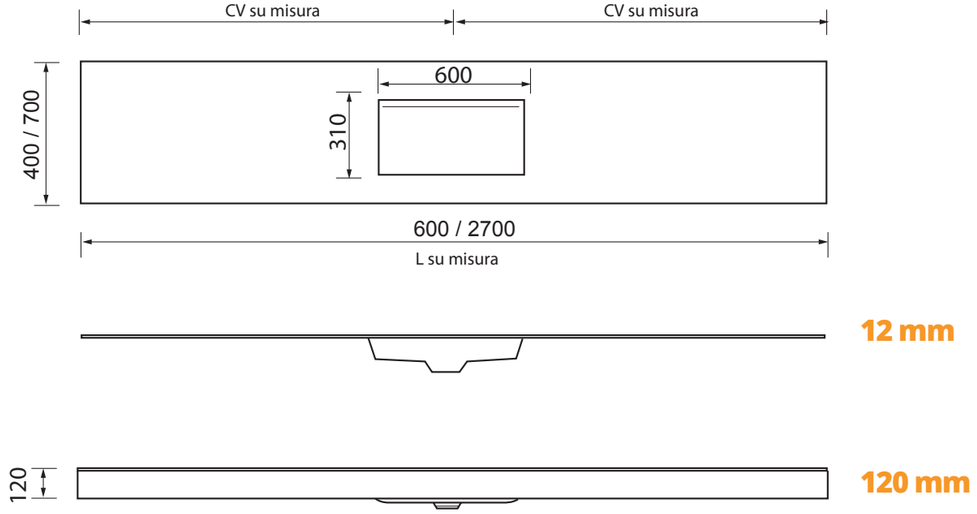

FINITURE_ FINISHES

Top 12 mm con vasca integrata
Top 12 mm with integrated basin

Tidy_

Top con vasca integrata in Solid Surface o Coated Surface brevettati, predisposizione per installazione su mobile, con possibilità di decentramento della vasca, integra la relativa piletta in tinta a scarico libero e tavola rettangolare coprivasca reversibile da lavanderia, a richiesta con predisposizioni per posizionamento miscelatore o differente dimensione di vasca.

600/2700x500/700x H 12 mm

B - 506

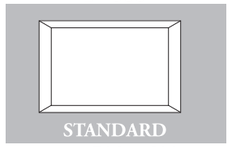

mm 500 x 400

B - 505

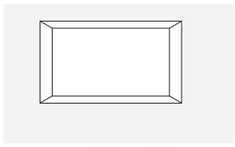

mm 500 x 310

B - 608

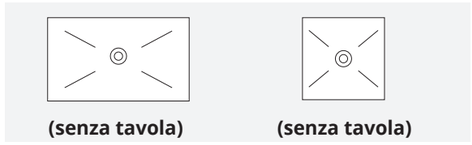

(senza tavola)
mm 500 x 310

B - 607

(senza tavola)
mm 380 x 380

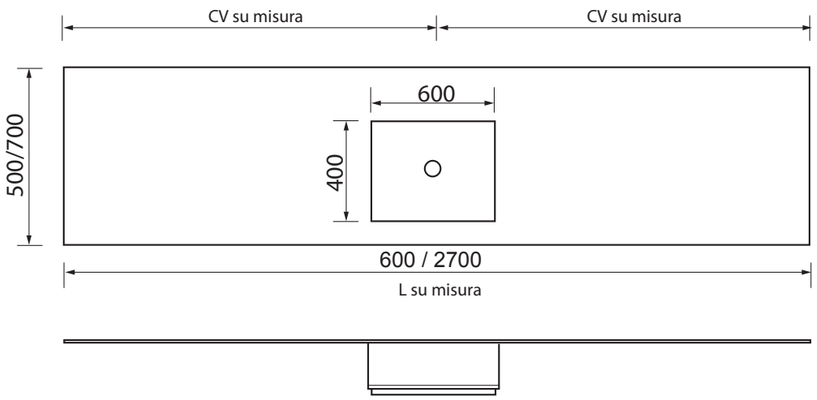

FINITURE_ FINISHES

Piani 12 mm con lavabi abbinati
Top 12 mm for countertop washbasins

Deimos®_

Top su misura per installazione su basi mobiliere. Realizzato in Deimos® solid surface in finitura bianco opaco soft-touch a pasta piena, composizione brevettata realizzata da impasti minerali e resine prestazionali, lavorabile su misura con proprietà antibatteriche, facilmente pulibile, atossico, riciclabile e ripristinabile in caso di danneggiamenti con apposito kit.

500/2700x500/700x H 12 mm

Geacril®_

Top su misura per installazione su basi mobiliere. Realizzato in Geacril® coated surface in finitura bianco lucido rivestito da gealcoat, composizione brevettata realizzata da massa interna neutra e film di rivestimento, lavorabile su misura con proprietà antibatteriche, facilmente pulibile, atossico, riciclabile e ripristinabile in caso di danneggiamenti con apposito kit.

600/2700x500/700x H 12 mm

Dekton®_
BY COSENTINO

Top su misura per installazione su basi mobiliere. Realizzato in Dekton® by Cosentino® in varie finiture, composizione brevettata realizzata da oltre 20 minerali naturali. Superficie ultracompatta con altissima resistenza a graffi, macchie, pulitori ed abrasione, completamente inalterabile nel tempo, impermeabile, atossico e riciclabile.

600/2700x500/700x H 12 mm

FINITURE_ FINISHES

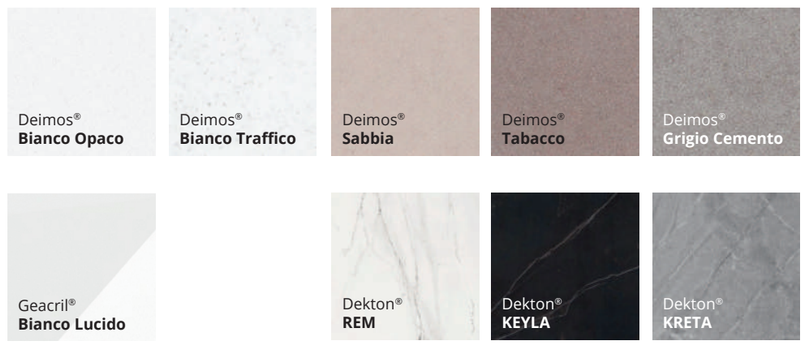

Lavabi in appoggio in Solid Surface

Solid Surface countertop washbasin

Deimos®
Bianco Opaco

Soffice 40_

Lavabo predisposto per installazione in appoggio, realizzato in Deimos® Solid Surface in finitura bianco opaco soft-touch a pasta piena, comprensivo di piletta a scarico libero con cover in tinta, composizione brevettata realizzata da impasti minerali e resine prestazionali con proprietà antibatteriche, facilmente pulibile, atossico, riciclabile e ripristinabile in caso di danneggiamenti con apposito kit.

Ø 400x H 150 mm

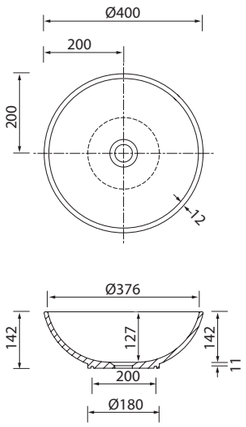

Soffice 57_

Lavabo predisposto per installazione in appoggio, realizzato in Deimos® Solid Surface in finitura bianco opaco soft-touch a pasta piena, comprensivo di piletta a scarico libero con cover in tinta, composizione brevettata realizzata da impasti minerali e resine prestazionali con proprietà antibatteriche, facilmente pulibile, atossico, riciclabile e ripristinabile in caso di danneggiamenti con apposito kit.

570x410x H 130 mm

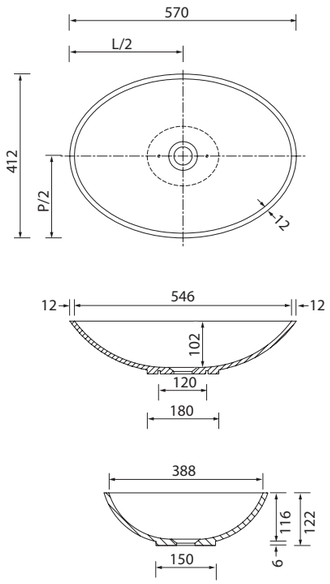

Soffice 60_

Lavabo predisposto per installazione in appoggio, realizzato in Deimos® Solid Surface in finitura bianco opaco soft-touch a pasta piena, comprensivo di piletta a scarico libero con cover in tinta, composizione brevettata realizzata da impasti minerali e resine prestazionali con proprietà antibatteriche, facilmente pulibile, atossico, riciclabile e ripristinabile in caso di danneggiamenti con apposito kit.

600x380x H 140 mm

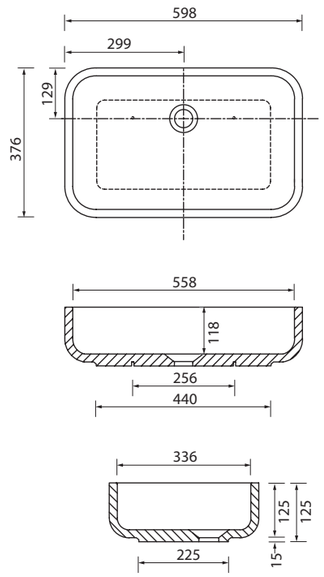

Ego 42_

Lavabo predisposto per installazione in appoggio, realizzato in Deimos® Solid Surface in finitura bianco opaco soft-touch a pasta piena, comprensivo di piletta a scarico libero con cover in tinta, composizione brevettata realizzata da impasti minerali e resine prestazionali con proprietà antibatteriche, facilmente pulibile, atossico, riciclabile e ripristinabile in caso di danneggiamenti con apposito kit.

Ø 420x H 140 mm

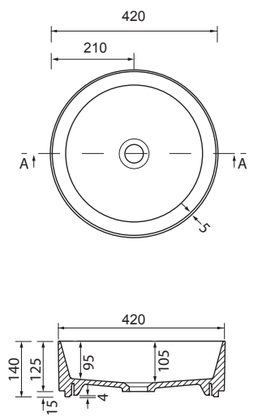

Lavabi in appoggio in Solid Surface

Solid Surface countertop washbasin

Deimos®
Bianco Opaco

Ego 52_

Lavabo predisposto per installazione in appoggio, realizzato in Deimos® solid surface in finitura bianco opaco soft-touch a pasta piena, comprensivo di piletta a scarico libero con cover in tinta, composizione brevettata realizzata da impasti minerali e resine prestazionali con proprietà antibatteriche, facilmente pulibile, atossico, riciclabile e ripristinabile in caso di danneggiamenti con apposito kit.

520x330x H 140 mm

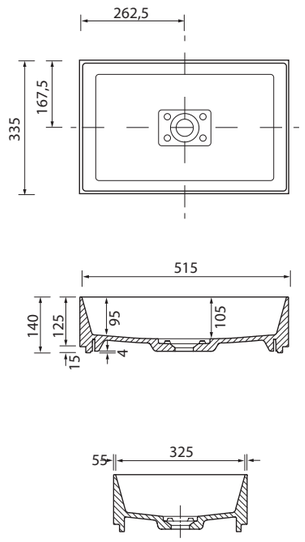

Profondo 55_

Lavabo predisposto per installazione in appoggio, realizzato in Deimos® solid surface in finitura bianco opaco soft-touch a pasta piena, comprensivo di piletta a scarico libero con cover in tinta, composizione brevettata realizzata da impasti minerali e resine prestazionali con proprietà antibatteriche, facilmente pulibile, atossico, riciclabile e ripristinabile in caso di danneggiamenti con apposito kit.

550x380x H 300 mm

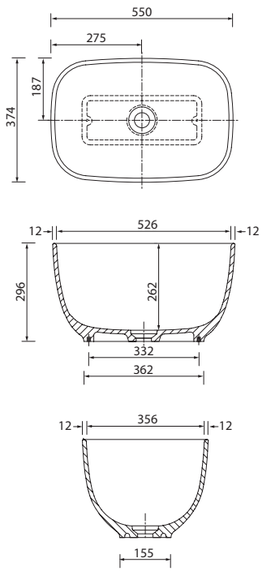

arredo bagno

Lavabi in appoggio in Ceramica

Ceramic countertop washbasin

ES-4_

Lavabo predisposto per installazione in appoggio, realizzato in Ceramica bianca di prima (1°) scelta produttiva verificata.

600x400x H 130 mm
700x400x H 130 mm

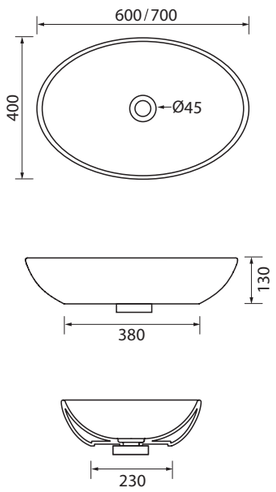

ES-5_

Lavabo predisposto per installazione in appoggio o sospesa, realizzato in Ceramica bianca di prima (1°) scelta produttiva verificata, predisposizione monoforo per miscelatore e kit troppopieno con ghiera.

440x440x H 140 mm

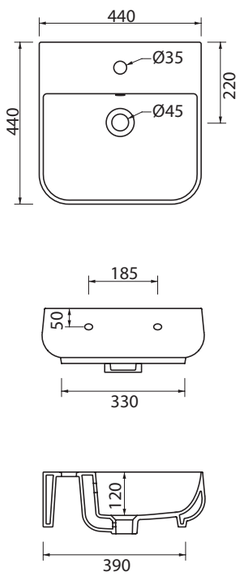

ES-6_

Lavabo predisposto per installazione in appoggio o sospesa, realizzato in Ceramica bianca di prima (1°) scelta produttiva verificata, predisposizione monoforo per miscelatore e kit troppopieno con ghiera.

620x440x H 140 mm

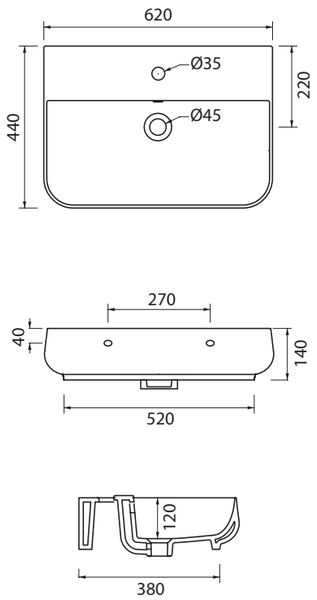

ES-7_

Lavabo predisposto per installazione in appoggio, realizzato in Ceramica bianca di prima (1°) scelta produttiva verificata.

440x440x H 140 mm

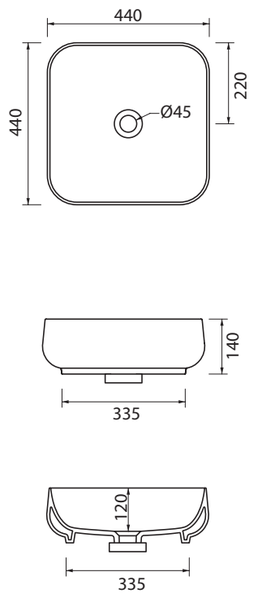

arredo bagno

Lavabi in appoggio in Ceramica

Ceramic countertop washbasin

Bianco Opaco

Bianco Lucido

ES-8_

Lavabo predisposto per installazione in appoggio, realizzato in Ceramica bianca di prima (1°) scelta produttiva verificata.

620x440x H 140 mm

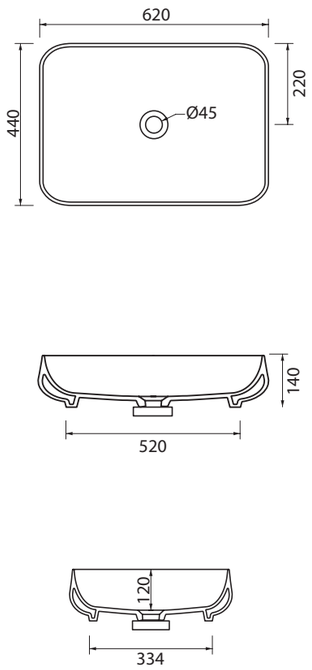

ES-9_

Lavabo predisposto per installazione in appoggio, realizzato in Ceramica bianca di prima (1°) scelta produttiva verificata.

Ø 420x H 160 mm

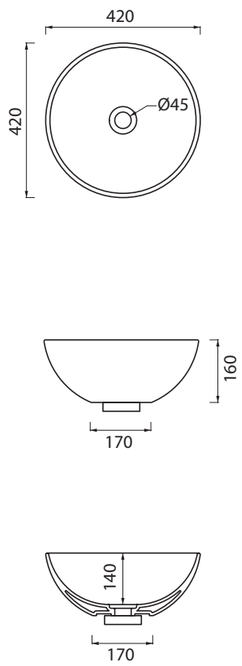

SN-1_

Lavabo predisposto per installazione in appoggio, realizzato in Ceramica bianca di prima (1°) scelta produttiva verificata.

490x340x H 130 mm
590x420x H 160 mm

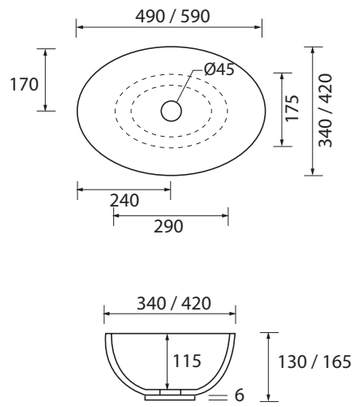

SN-2_

Lavabo predisposto per installazione in appoggio, realizzato in Ceramica bianca di prima (1°) scelta produttiva verificata.

600x390x H 160 mm
730x430x H 160 mm

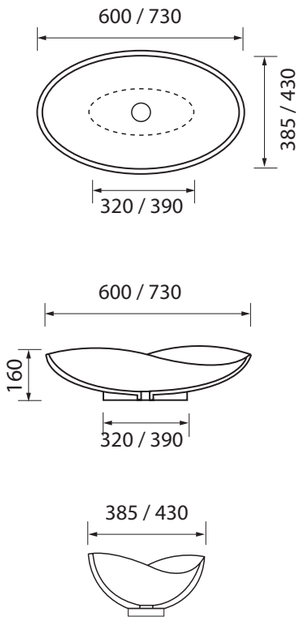

Lavabi in appoggio in Ceramica

Ceramic countertop washbasin

SN-4_

Lavabo predisposto per installazione in appoggio, realizzato in Ceramica bianca di prima (1°) scelta produttiva verificata, predisposizione monoforo per miscelatore.

600x430x H 170 mm

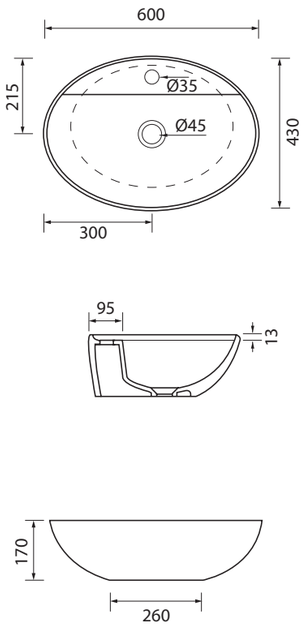

SN-8_

Lavabo predisposto per installazione da incasso sovrapiano, realizzato in Ceramica bianca di prima (1°) scelta produttiva verificata, predisposizione monoforo per miscelatore e kit troppopieno con ghiera.

560x430x H 40 mm

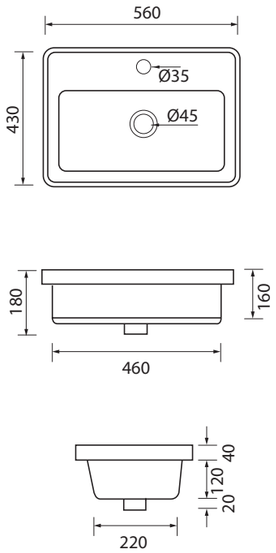

AT-3_

Lavabo predisposto per installazione in appoggio, realizzato in Ceramica bianca di prima (1°) scelta produttiva verificata.

580x350x H 140 mm

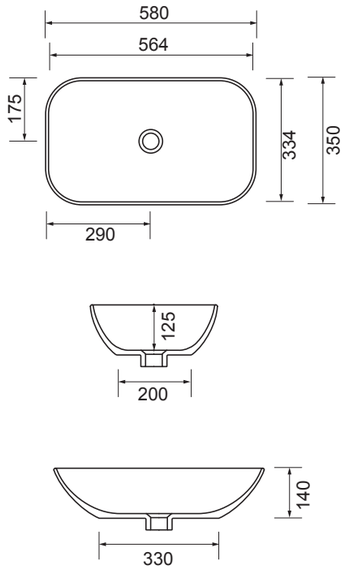

GS-7_

Lavabo predisposto per installazione in appoggio o sospeso, realizzato in Ceramica bianca di prima (1°) scelta produttiva verificata, sistema di scarico autonomo compreso.

650x470x H 95 mm
950x470x H 95 mm

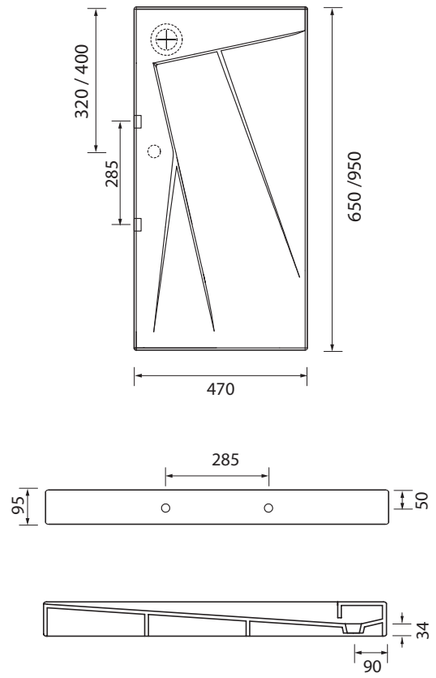

arredo bagno

Lavabi in appoggio in Ceramica

Ceramic countertop washbasin

GS-8_

Lavabo predisposto per installazione in appoggio, realizzato in Ceramica bianca di prima (1°) scelta produttiva verificata.

450x450x H 135 mm

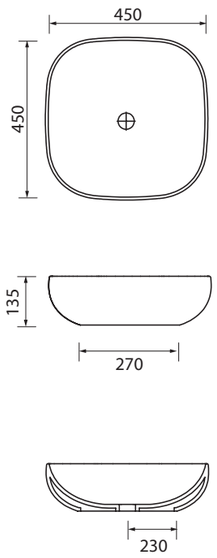

GS-9_

Lavabo predisposto per installazione in appoggio, realizzato in Ceramica bianca di prima (1°) scelta produttiva verificata.

550x420x H 135 mm

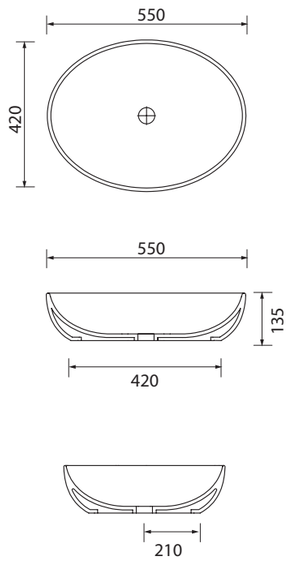

GS-10_

Lavabo predisposto per installazione in appoggio, realizzato in Ceramica bianca di prima (1°) scelta produttiva verificata.

600x420x H 135 mm

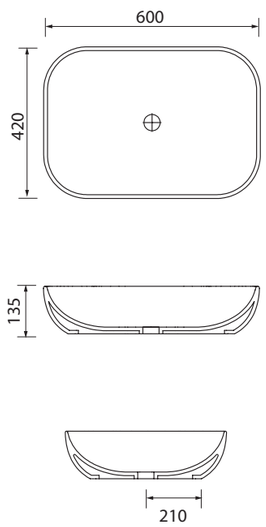

arredo bagno

Lavabi in appoggio in Ceramica

Ceramic countertop washbasin

GS-11_

Lavabo predisposto per installazione in appoggio, realizzato in Ceramica bianca di prima (1°) scelta produttiva verificata.

500x400x H 140 mm
600x400x H 140 mm
800x400x H 140 mm
1000x400x H 140 mm

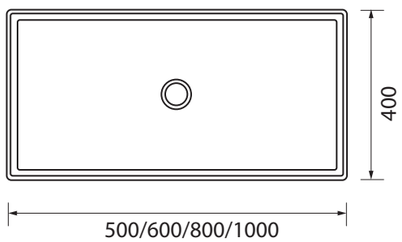

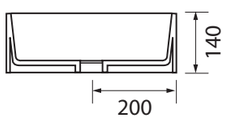

GS-12_

Lavabo predisposto per installazione in appoggio o sospesa, realizzato in Ceramica bianca di prima (1°) scelta produttiva verificata, predisposizione monoforo per miscelatore e kit troppopieno con ghiera.

500x460x H 140 mm
600x460x H 140 mm
800x460x H 140 mm
1000x460x H 140 mm

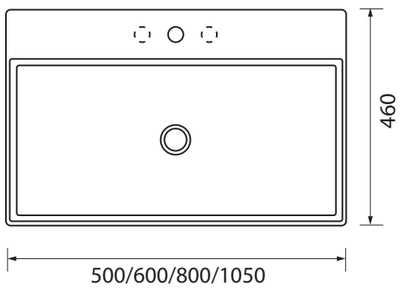

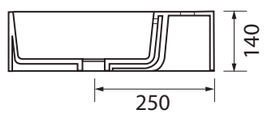

Sanitari in Ceramica
Ceramic sanitary ware

MASTRO-1_
Vaso a terra

Vaso a terra Collezione Mastro-1 realizzato in Ceramica bianca di prima (1°) scelta produttiva verificata, sistema rimless senza brida, con scarico a risparmio idrico e coprivaso integrato in termoindurente con cerniere soft-close rallentate a sgancio rapido.

530x365x H 420 mm

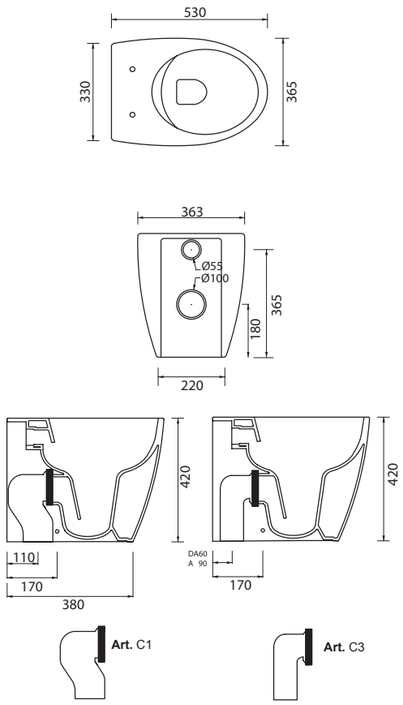

MASTRO-1_
Bidet a terra

Bidet a terra Collezione Mastro-1 realizzato in Ceramica bianca di prima (1°) scelta produttiva verificata, predisposizione monoforo per installazione miscelatore sul piano (a richiesta senza predisposizione).

530x365x H 420 mm

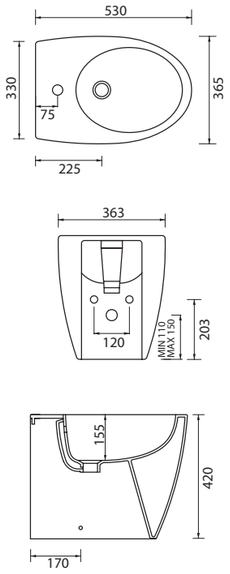

MASTRO-1_
Vaso sospeso

Vaso sospeso Collezione Mastro-1 realizzato in Ceramica bianca di prima (1°) scelta produttiva verificata, sistema rimless senza brida, con scarico a risparmio idrico e coprivaso integrato in termoindurente con cerniere soft-close rallentate a sgancio rapido.

530x365x H 360 mm

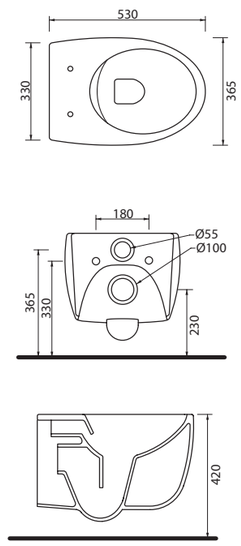

MASTRO-1_
Bidet sospeso

Bidet sospeso Collezione Mastro-1 realizzato in Ceramica bianca di prima (1°) scelta produttiva verificata, predisposizione monoforo per installazione miscelatore sul piano (a richiesta senza predisposizione).

530x365x H 320 mm

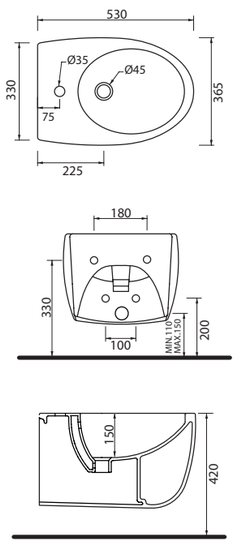

Sanitari in Ceramica
Ceramic sanitary ware

KUADRO_
Vaso a terra

Vaso a terra Collezione KUADRO realizzato in Ceramica bianca di prima (1°) scelta produttiva verificata, sistema rimless senza brida, con scarico a risparmio idrico e coprivaso integrato in termoindurente con cerniere soft-close rallentate a sgancio rapido.

530x360x H 460 mm

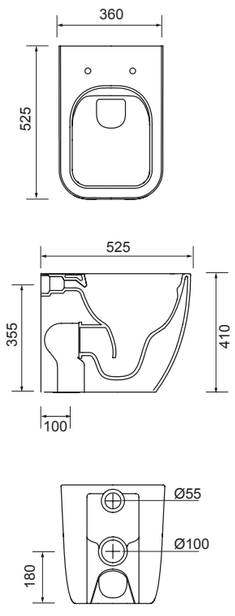

KUADRO_
Bidet a terra

Bidet a terra Collezione KUADRO realizzato in Ceramica bianca di prima (1°) scelta produttiva verificata, predisposizione monoforo per installazione miscelatore sul piano (a richiesta senza predisposizione).

530x360x H 460 mm

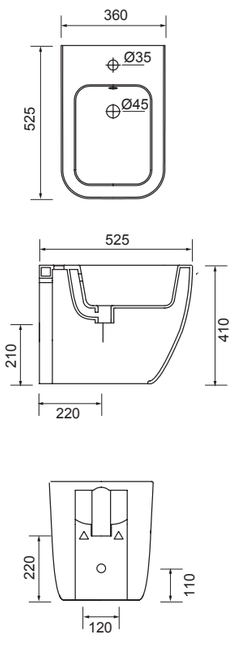

KUADRO_
Vaso sospeso

Vaso sospeso Collezione KUADRO realizzato in Ceramica bianca di prima (1°) scelta produttiva verificata, sistema rimless senza brida, con scarico a risparmio idrico e coprivaso integrato in termoindurente con cerniere soft-close rallentate a sgancio rapido.

530x360x H 350 mm

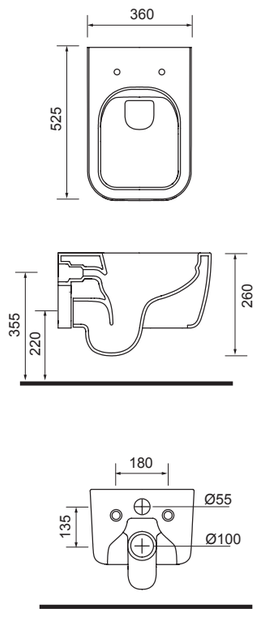

KUADRO_
Bidet sospeso

Bidet sospeso Collezione KUADRO realizzato in Ceramica bianca di prima (1°) scelta produttiva verificata, predisposizione monoforo per installazione miscelatore sul piano (a richiesta senza predisposizione).

530x360x H 320 mm

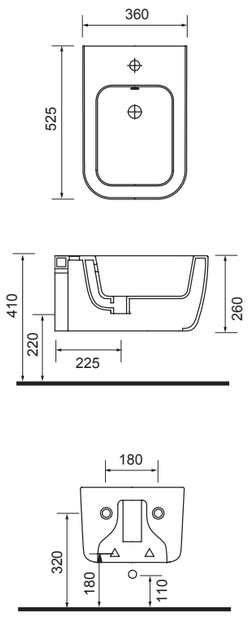

arredo bagno

Vasche Freestanding in Acrilico

Acrylic Freestanding bathtub

Bianco Lucido

SOLIUM_

Vasca ovale a parete o centro stanza in acrilico con troppopieno.

1700x810x H 610 mm

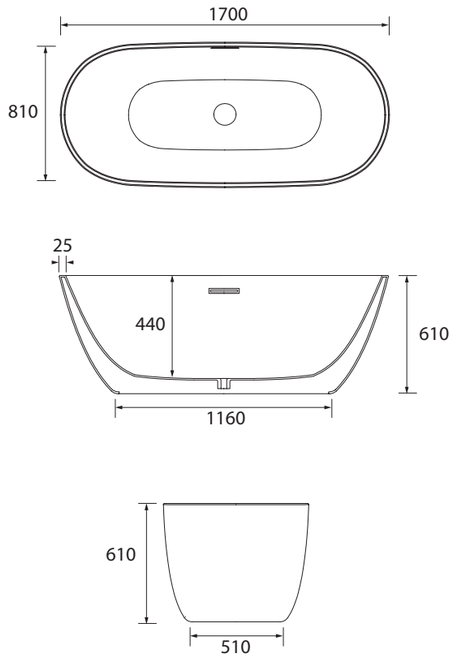

SQUARE_

Vasca rettangolare a parete o centro stanza in acrilico con troppopieno.

1700x750x H 600 mm

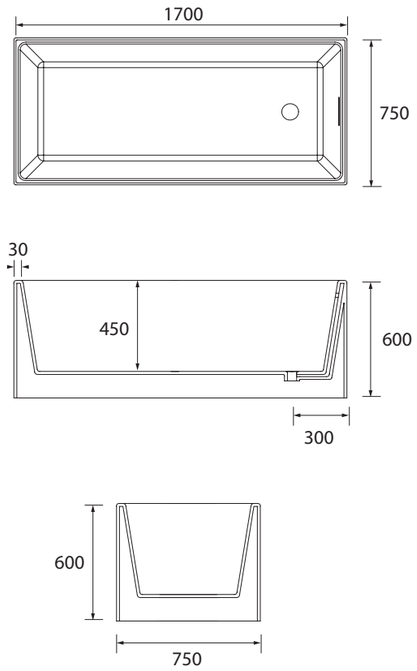

VAMO_

Vasca ovale a parete o centro stanza in acrilico con troppopieno.

1700x800x H 650 mm

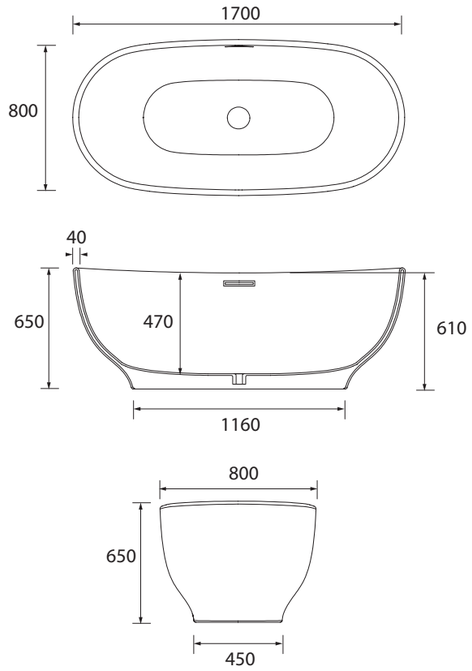

arredo bagno

Vasche Freestanding in Deimos® e Geacril®

Deimos® and Geacril® Freestanding bathtub

Deimos®
Bianco Opaco

Geacril®
Bianco Lucido

EGO_

Vasca tonda a parete o centro stanza in Deimos® e Geacril® con troppopieno.

Ø 1400x H 550 mm

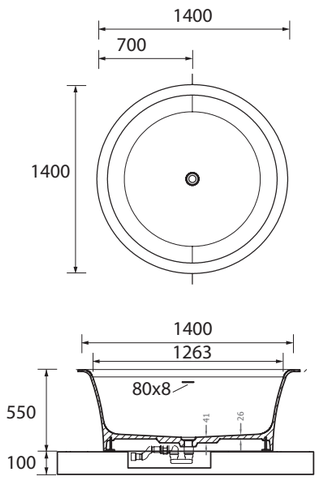

SOFFICE L_

Vasca ovale a parete o centro stanza in Deimos® e Geacril® con troppopieno.

1700x800x H 500 mm

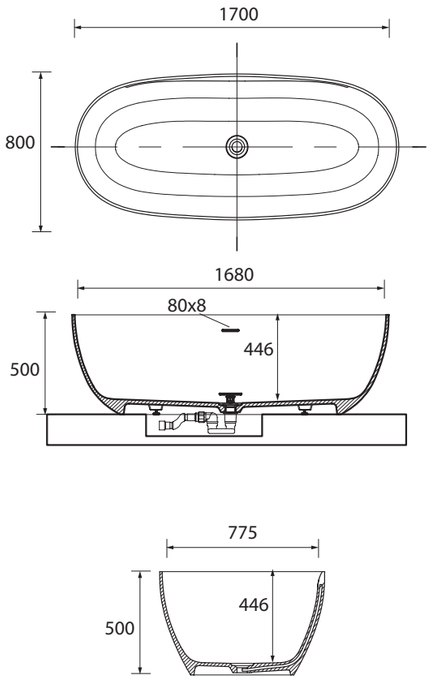

SOFFICE M_

Vasca ovale a parete o centro stanza in Deimos® e Geacril® con troppopieno.

1600x700x H 500 mm

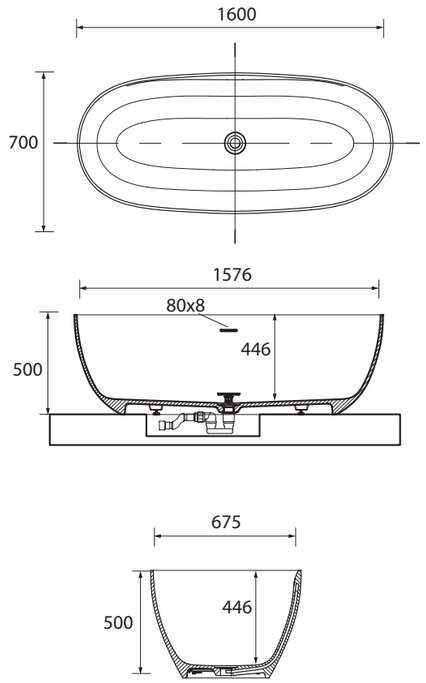

SOFFICE S_

Vasca ovale a parete o centro stanza in Deimos® e Geacril® con troppopieno.

1500x650x H 500 mm

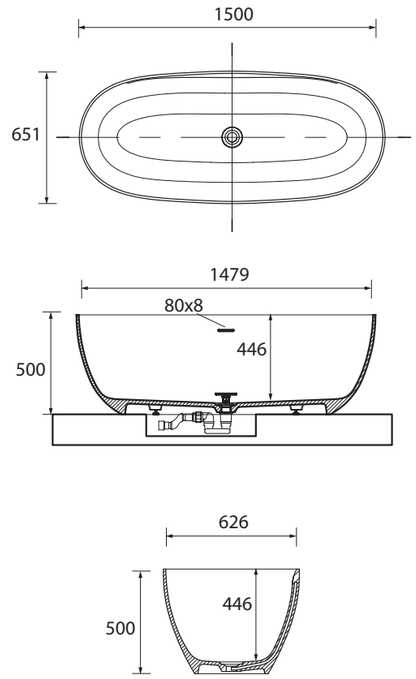

arredo bagno

Rubinetti AIR
Air taps

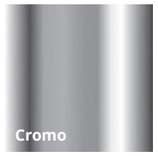

AIR_
Miscelatore lavabo a corpo basso

Miscelatore monocomando per lavabo, realizzato in finitura Cromo con areatore integrato per risparmio idrico. A richiesta integrazione di cartuccia Stop&Go con resistenza per ulteriore risparmio idrico o cartuccia progressiva per risparmio energetico Senza predisposizione di scarico per pilette autonome.

H 150 mm

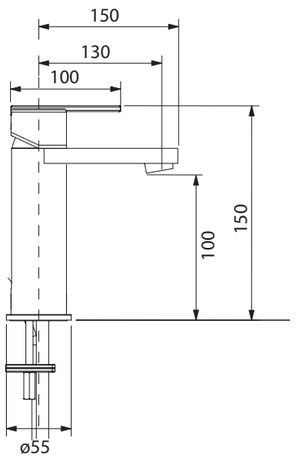

AIR_
Miscelatore lavabo a corpo alto

Miscelatore monocomando per lavabo, realizzato in finitura Cromo con areatore integrato per risparmio idrico. A richiesta integrazione di cartuccia Stop&Go con resistenza per ulteriore risparmio idrico o cartuccia progressiva per risparmio energetico. Disponibile nella versione a corpo unico o due pezzi. Senza predisposizione di scarico per pilette autonome.

H 300 mm

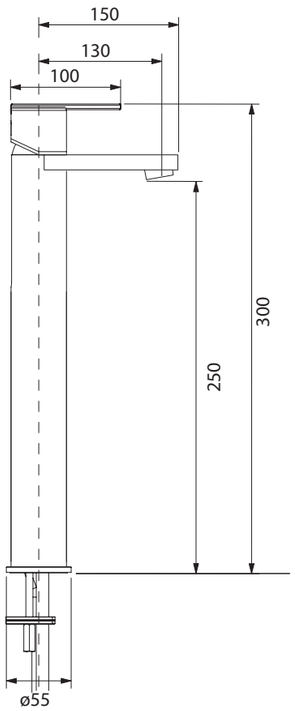

AIR_
Miscelatore bidet

Miscelatore monocomando per bidet, realizzato in finitura Cromo con areatore integrato per risparmio idrico. A richiesta integrazione di cartuccia Stop&Go con resistenza per ulteriore risparmio idrico o cartuccia progressiva per risparmio energetico. Senza predisposizione di scarico per pilette autonome.

H 150 mm

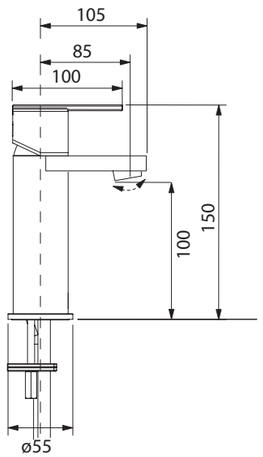

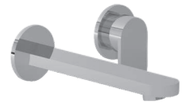

AIR_
Miscelatore a parete

Kit di Miscelatore ed Erogatore a parete per lavabo, realizzato in finitura Cromo con areatore integrato per risparmio idrico. A richiesta integrazione di cartuccia Stop&Go con resistenza per ulteriore risparmio idrico o cartuccia progressiva per risparmio energetico. Senza predisposizione di scarico per pilette autonome.

L 200 mm

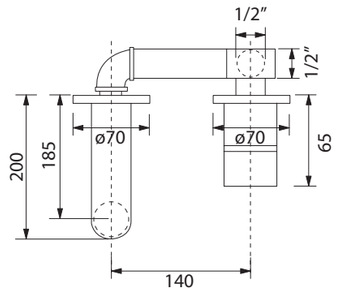

arredo bagno

FINITURE / FINISHES

ROCK

- **SABBIA** RK-02
- **TABACCO** RK-03
- **BRUCIATO** RK-04

SHERWOOD

- **QUERCIA AMBRATA** SH-01
- **QUERCIA ANTICA** SH-02
- **QUERCIA GRIGIA** SH-03
- **QUERCIA NERA** SH-04

LAMINOX

- **EBANO** LA-01
- **ARTIK** LA-02
- **CEMENTO** LA-03
- **OKOBO** LA-04

SPAZZOLATI

- **ROVERE NATURALE** SP-08
- **NERO PROFONDO** SP-04
- **ROVERE MIELE** SP-09
- **ROVERE MORO** SP-01
- **ROVERE ANTRACITE** SP-02
- **BIANCO PURO** SP-03
- **ROVERE SBIANCATO** SP-10

LACCATI OPACHI

- **BIANCO** OP-01
- **NERO** OP-02
- **A RICHIESTA** RAL / NCS / PANTONE

LACCATI LUCIDI

- **BIANCO** LU-01
- **NERO** LU-02

CLASSICHE

- **FOGLIA ORO** F-OR
- **FOGLIA ARGENTO** F-AR

TREND

- **LATHI** ST-25
- **GREY** ST-24
- **MALINDI** ST-23

*

Il colore delle finiture è da ritenersi puramente indicativo in quanto, essendo il legno un materiale naturale, può presentare differenze a livello di venature e di conseguenza di tonalità nelle tinte.

The color of the finishes is indicative since, wood is a natural material. It can present differences in terms of grain and consequently of shades in the colors.

CERAMICA

- **BIANCO LUCIDO** CE-LU
- **BIANCO MATT** CE-OP

La ceramica (dal greco antico *έραμος*, significa "argilla") è un materiale inorganico, non metallico, incredibilmente duttile e malleabile allo stato naturale, ma incredibilmente rigido dopo la fase di cottura. La colorazione della stessa può variare a seconda degli ossidi cromofori contenuti nelle argille, e per elementi d'arredo da interno viene successivamente smaltata con smalti ad alta resistenza. La composizione della ceramica è frutto di diversi materiali come argille, feldspati di sodio e/o potassio, sabbia silicea, ossidi di ferro, allumina e quarzo. Una composizione così articolata determina la presenza di strutture molecolari differenti e complesse dette fillosilicati. Il processo di cottura ad elevate temperature solidifica poi la materia rendendola incredibilmente rigida, e gli smalti applicati conferiscono incredibili resistenze a prodotti aggressivi.

DEIMOS®

- **BIANCO OPACO** SOFT TOUCH

GEACRIL®

- **BIANCO LUCIDO** GEALCOAT

DEIMOS STONE®

- **BIANCO TRAFFICO**
- **SABBIA**
- **TABACCO**
- **GRIGIO CEMENTO**

Il Deimos® è un prodotto brevettato della famiglia dei Solid surface, costituito da materia minerale naturale combinata con resina acrilica e poliestere prestazionale. La sua peculiarità è data dal fatto che tutto il materiale nella realizzazione è omogeneo nell'intero spessore, e consente di essere interamente ripristinabile da graffi o incisioni. La non porosità del materiale poi, lo rende incredibilmente idoneo per la realizzazione di piani e/o lavabi. Piacevole al tatto, soft-touch, ripristinabile, lavorabile anche in fase di installazione, atossico, completamente riciclabile e ripristinabile, antibatterico.

Il Geacril® è un prodotto brevettato della famiglia dei Coated surface, costituito da materia minerale naturale combinata con resina acrilica e poliestere, rivestita da film in gealcoat. Anch'esso è completamente ripristinabile da graffi o incisioni. La non porosità del materiale poi, lo rende incredibilmente idoneo per la realizzazione di piani e/o lavabi integrati. Ripristinabile, atossico, completamente riciclabile e ripristinabile, antibatterico.

DEKTON® BY COSENTINO®

- **REM**
- **KEYLA**
- **KRETA**

Dekton® è una sofisticata miscela composta da oltre oltre 20 minerali naturali, brevettata da Cosentino®. Il suo processo produttivo, risultato di anni di ricerca e sperimentazione, è ispirato a quello del vetro, quarzo e materiali porcellanati di ultima generazione. La superficie ultracompatta garantisce un'incredibile resistenza a graffi, macchie, pulitori ed abrasione, rimane completamente inalterabile nel tempo, risulta impermeabile, atossico e riciclabile. Dekton® riproduce in poche ore un processo che la natura fa nel corso di millenni, tramite processi produttivi innovativi ed altamente tecnologici. La superficie è certificata a livello internazionale, e vanta una garanzia al consumatore di ben 25 anni dalla vendita.

BOX FLOWER COLLECTION

CAMPIONARIO FINITURE
Vista la notevole richiesta, abbiamo preparato la selezione di colori per darti modo di scegliere direttamentein showroom la finitura più adatta all'arredo del tuo cliente. Una volta ricevuto, con comodo potrai confrontare e selezionare finalmente la finitura. Scegli la finitura fra la ceramica e le finiture minerali come il Deimos, Geacril e il Dekton by Cosentino, e le finiture del legno per gli specchi artigianali. Nel campionario troverete anche i cataloghi della nostra azienda.

L 180 x H 350 x P 275 mm

ROCK
SHERWOOD
LAMINOX
CLASSICHE

CERAMICA

SPAZZOLATI
TREND
LACCATI OPACHI
LACCATI LUCIDI

DEIMOS®

GEACRIL®

DEKTON®
COSENTINO

www.mastrofiore.it

PROGETTAZIONE, REALIZZAZIONE
E FOTOGRAFIA
Studio21 (Civita Castellana - Viterbo)

MASTRO FIORE srl Via F. Brunelleschi, 32
01033 Civita Castellana (VT) Italia
Tel./Fax +39.0761.599320 - info@mastrofiore.it

www.mastrofiore.it

MADE
IN ITALY

I dati e le caratteristiche indicate non impegnano la MASTROFIORE srl che si riserva il diritto di apportare delle modifiche ritenute opportune senza obbligo di preavviso o sostituzione. La riproduzione fotografica dei colori e delle tonalità cromatiche può non essere perfettamente fedele alla realtà.

Data and specifications given are not binding MASTROFIORE srl, which reserves the right to make changes deemed appropriate without prior notice or replacement. The photographic reproduction of colors and tones can not be perfectly faithful to reality.

follow us

www.mastrofiore.it

www.mastrofiore.it