Lavabo a colonna
versione centro stanza

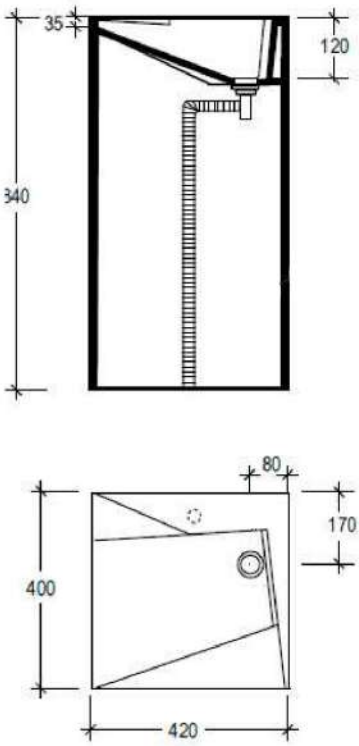

Lavabo a colonna
versione a parete

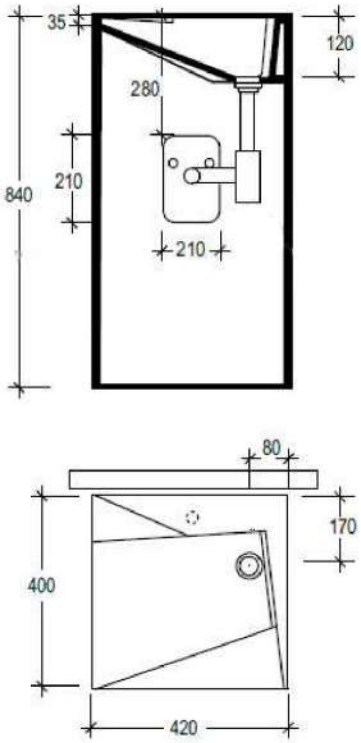

Lavabo cm42,
versione appoggio o sospesa

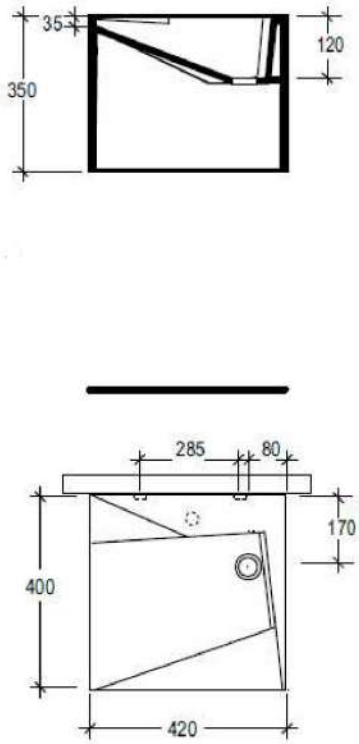

Mastrofiore - Via Terni - Località Casal Ettorre, 6 - 00133 Civita Castellana (VT) Tel: +39 0761 599320 - Fax: 0761 090945
www.mastrofiore.it - info@mastrofiore.it