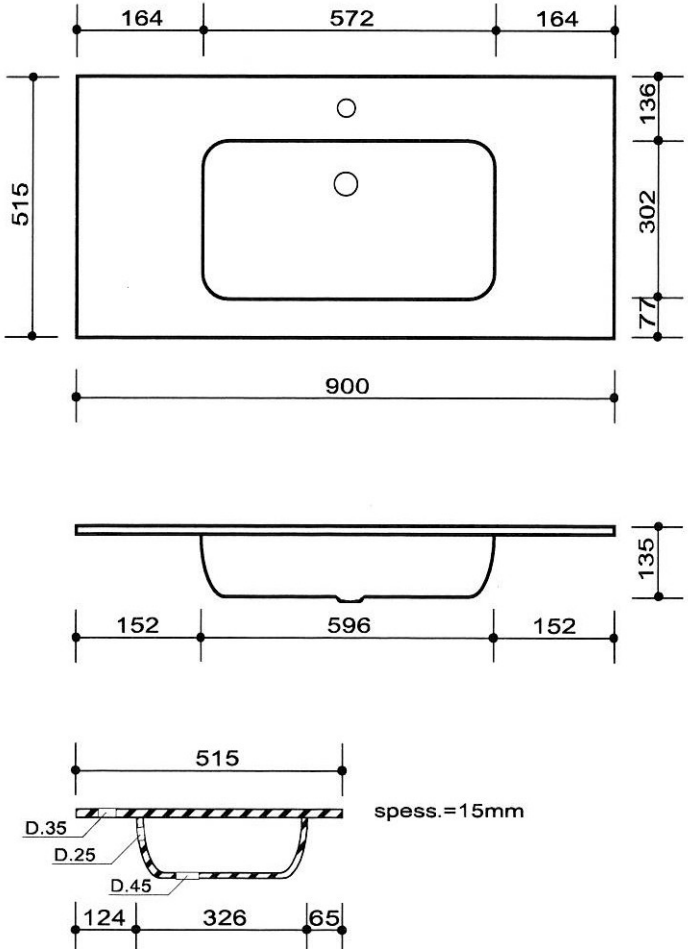
164
572
164
515
136
302
77
900
135
152
596
152
515
spess.=15mm
D.35
D.25
D.45
124
326
65